## Выверочная рама

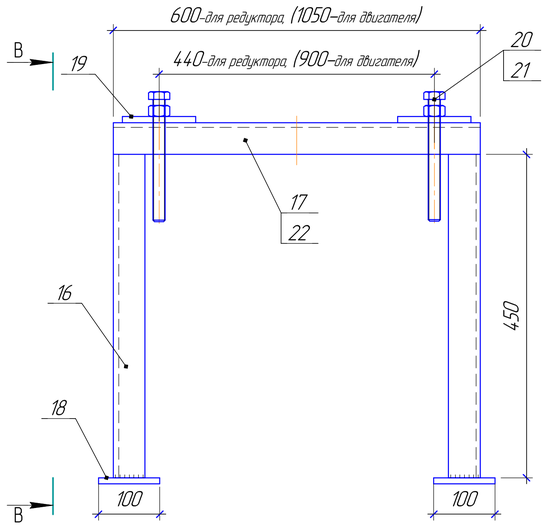


## В – В

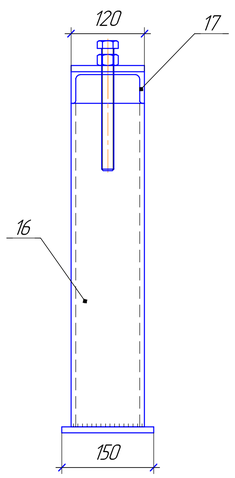


## Узел 1

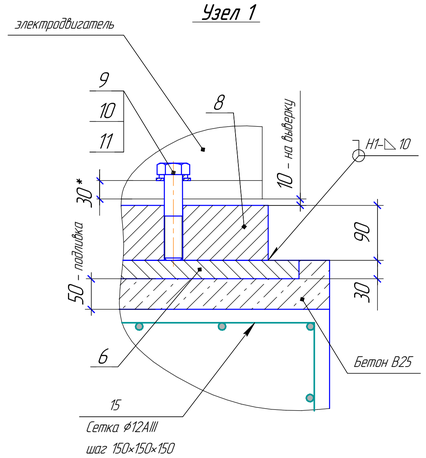


## Узел 2

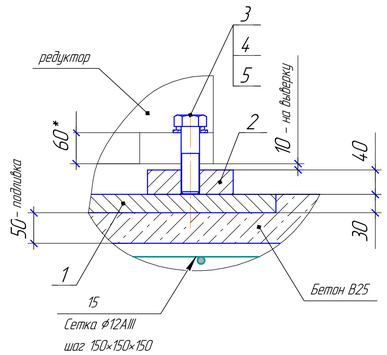


## А – А

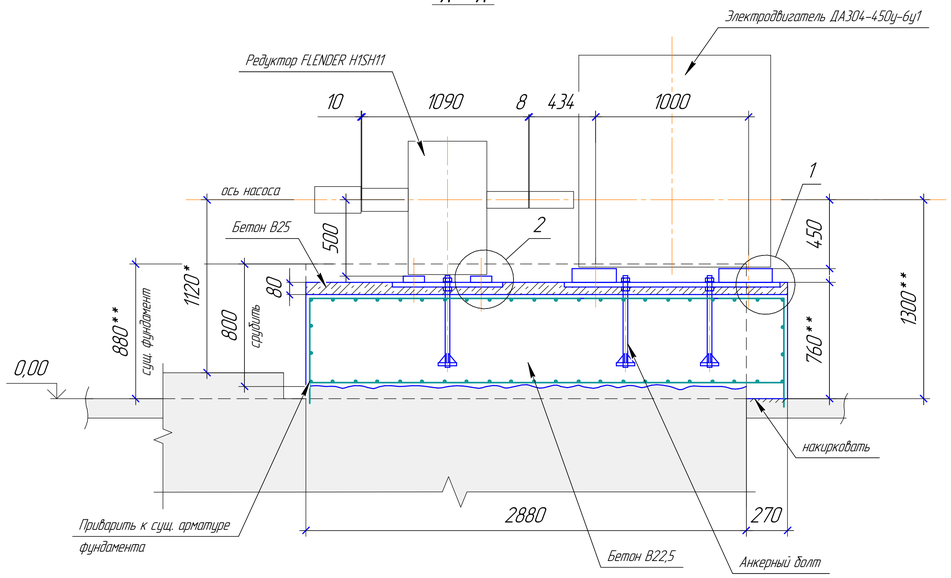


## Плита под редуктор

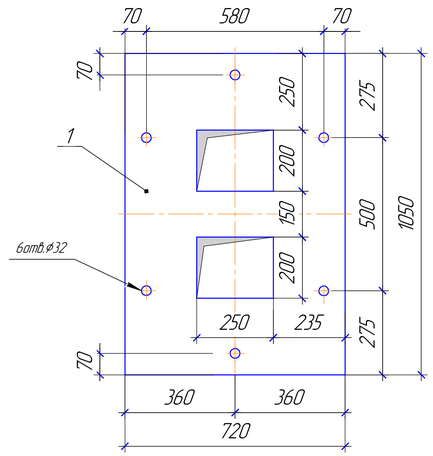


## Анкерный болт (14 шт.)

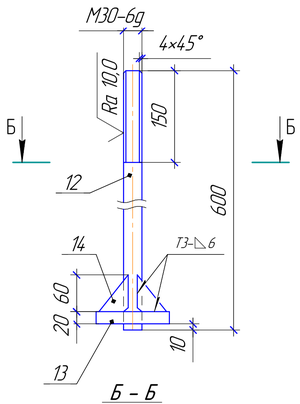


## Б – Б

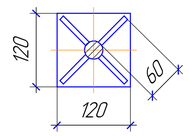


## Плита под электродвигатель

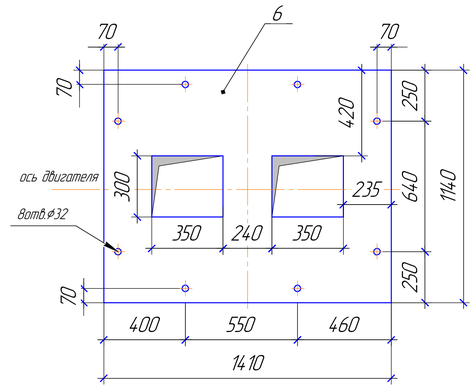


## План фундамента на отм. 0,000

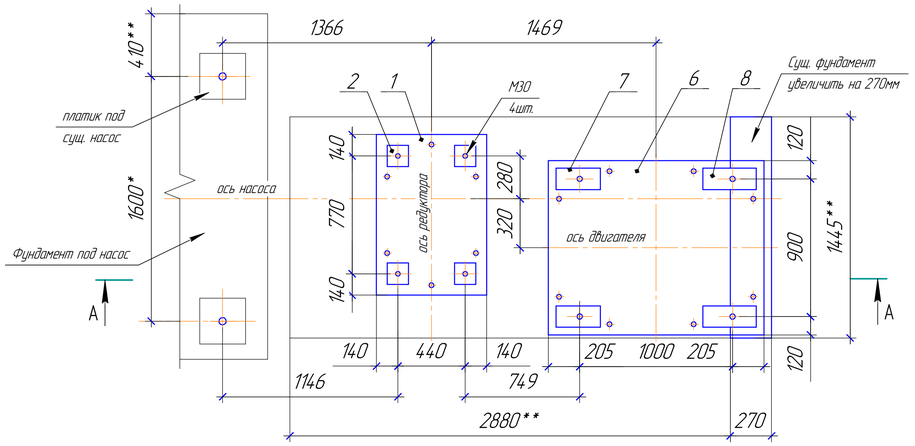


## поз. 7

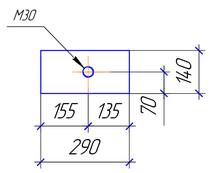


## поз. 8

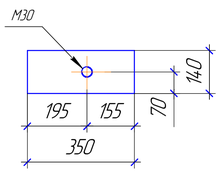


## поз. 2

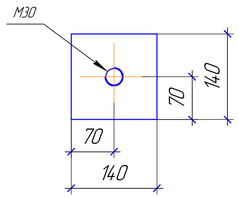


### Спецификация материалов на один коструктивный элемент

| № поз | Обозначение | Наименование | Кол. шт | Вес ед. кг | Общий вес, кг |
|---|---|---|---|---|---|
| | | **Плита под редуктор** | 1 | | |
| 1 | Плита | Лист 30×720×1050 ГОСТ 19903-74 / С235 ГОСТ 27772-88 | 1 | 178,0 | 178,0 |
| 2 | Платик | Лист 40×140×140 ГОСТ 19903-74 / С235 ГОСТ 27772-88 | 4 | 6,2 | 24,8 |
| 3 | ГОСТ 7798-70 | Болт М30×110.5.6 | 4 | – | – |
| 4 | ГОСТ 11371-78 | Шайба 30 | 4 | – | – |
| 5 | ГОСТ 6402-70 | Шайба 30 | 4 | – | – |
| | | **Плита под электродвигатель** | 1 | | |
| 6 | Плита | Лист 30×1140×1410 ГОСТ 19903-74 / С235 ГОСТ 27772-88 | 1 | 378,5 | 378,5 |
| 7 | Платик | Лист 90×140×290 ГОСТ 19903-74 / С235 ГОСТ 27772-88 | 2 | 28,7 | 57,4 |
| 8 | Платик | Лист 90×140×350 ГОСТ 19903-74 / С235 ГОСТ 27772-88 | 2 | 34,6 | 69,2 |
| 9 | ГОСТ 7798-70 | Болт М30×140.5.6 | 4 | – | – |
| 10 | ГОСТ 11371-78 | Шайба 30 | 4 | – | – |
| 11 | ГОСТ 6402-70 | Шайба 30 | 4 | – | – |
| | | **Анкерный болт** | 14 | | |
| 12 | | Круг 30×600 ГОСТ 2590-88 / 20пс ГОСТ 1051-73 | 1 | 3,3 | 3,3 |
| 13 | | Лист 20×120×120 ГОСТ 19903-74 / С235 ГОСТ 27772-88 | 1 | 2,3 | 2,3 |
| 14 | | Лист 8×60×60 ГОСТ 19903-74 / С235 ГОСТ 27772-88 | 4 | 0,23 | 0,92 |
| | | **Фундамент** | 1 | | |
| 15 | ГОСТ 5781-82 | ⌀12 AII Lобщ.=700,0м | – | – | 630,0 |
| | ГОСТ 26633-91 | Бетон В22,5 м³ | 2,8 | – | – |
| | ГОСТ 26633-91 | Бетон В25 м³ | 0,4 | – | – |
| | | **Выверочная рама для редуктора** | 2 | | |
| 16 | | Швеллер №12 ГОСТ 8240-97 / С235 ГОСТ 27772-88 L=450 | 2 | 4,7 | 9,4 |
| 17 | | Швеллер №12 ГОСТ 8240-97 / С235 ГОСТ 27772-88 L=600 | 1 | 6,24 | 6,24 |
| 18 | | Лист 10×100×150 ГОСТ 19903-74 / С235 ГОСТ 27772-88 | 2 | 1,2 | 2,4 |
| 19 | | Лист 10×120×120 ГОСТ 19903-74 / С235 ГОСТ 27772-88 | 2 | 1,13 | 2,26 |
| 20 | ГОСТ 7798-70 | Болт М20×150 | 2 | – | – |
| 21 | ГОСТ 5915-70 | Гайка М20 | 2 | – | – |
| | | **Выверочная рама для двигателя** | 2 | | |
| 16 | | Швеллер №12 ГОСТ 8240-97 / С235 ГОСТ 27772-88 L=450 | 2 | 4,7 | 9,4 |
| 22 | | Швеллер №12 ГОСТ 8240-97 / С235 ГОСТ 27772-88 L=1050 | 1 | 11,0 | 11,0 |
| 18 | | Лист 10×100×150 ГОСТ 19903-74 / С235 ГОСТ 27772-88 | 2 | 1,2 | 2,4 |
| 19 | | Лист 10×120×120 ГОСТ 19903-74 / С235 ГОСТ 27772-88 | 2 | 1,13 | 2,26 |
| 20 | ГОСТ 7798-70 | Болт М20×150 | 2 | – | – |
| 21 | ГОСТ 5915-70 | Гайка М20 | 2 | – | – |
| | | | | | |

1. * – размер для справок.
2. ** – размер уточнить по месту.
3. Существующий фундамент под редуктор и двигатель срубить (2880×1445×800**-h). Объём вырубаемого бетона V=3,5м³
4. После установки плиты под редуктор и двигатель произвести подливку бетоном марки В25.
5. Сварку выполнить по ГОСТ 5264-80.
6. Бетон заливать при помощи вибратора.

| | | | | | | | | |
|---|---|---|---|---|---|---|---|---|
| Изм. | Кол.уч. | Лист | №док. | Подп. | Дата | Шн-1-376 | | |
| | | | | | | АО "Волга" | | |
| Разработал | | Шафрина Н.Н. | | | 23.09.16 | 8 б/м | Стадия | Лист / Листов |
| | | | | | | | | 1 |
| Проверил | | Зайцев Е.Н. | | | 23.09.16 | Фундамент для нового редуктора H1SH11 привода вакуумного насоса взамен существующего А-032HW | ОТРиП Констр. гр. | |

Согласовано

Взам. инв. №

Подп. и дата

Инв. № подл.