Зеленцова О.Н.
2024-02-19
16:38:28+03:00

Ведомость основных комплектов рабочих чертежей

Обозначение	Наименование	Примечание
633734-ППС-23-4.9-АС	Архитектурно-строительные решения	

Ведомость ссылочных и прилагаемых документов

Обозначение	Наименование	Примечание
	Ссылочные документы	
ГОСТ 30674-99	Блоки оконные из поливинилхлоридных профилей	
ГОСТ 31173-2016	Блоки дверные стальные	
ГОСТ 24379.1-2012	Болты фундаментные	
ГОСТ 5915-70	Гайки шестигранные класса точности В	
ГОСТ 11371-78	Шайбы. Технические условия	
ГОСТ8478-81	Сетки сварные для железобетонных конструкций	

Ведомость спецификаций

Лист	Наименование	Примечание
2	Спецификация элементов на лист	
2	Спецификация элементов заполнения оконных и дверных проемов	
2	Спецификация элементов демонтажа	

Перечень скрытых работ, подлежащих составлению актов освидетельствования

№п/п	Наименование	Примечание
1	Установка оконных и дверных блоков	
2	Устройство отмостки вокруг здания	

Ведомость рабочих чертежей основного комплекта

Лист	Наименование	Примечание
1	Общие данные	
2	План на отм. 0,000	

Таблица идентификации объектов

№ п/п	Наименование объектов по рабочей документации на Капитальный ремонт зданий и сооружений на ППС Зелецино Нижегородского филиала АО "ПГК"	Наименование объектов по договору аренды имущества ОАО "РЖД", включая ДС №13	Кадастровый номер	Инвентарный номер	Балансо-держатель	Номер объекта в СУИК
1	Насосная станция №5 оборотного водоснабжения	Насосная №5 оборотного водоснабжения	52:26:0150001:1342	110000002310/0000	ДЭЗ	3447/11000000/2297
2	Насосно-компрессорная станция	Насосно-компрессорная	52:26:0150001:1331	110000002317/0000	ДЭЗ	3447/11000000/2661
3	Резервуар для хранения воды (пожарный) №11/1	Резервуар для хранения воды (пожарный)	52:26:0150001:1176	120000000617/0/3261	ДЭЗ	3447/12000000/245
4	Резервуар для хранения воды (пожарный) №11/2	Резервуар для хранения воды (пожарный)	52:26:0150001:1162	120000000618/0/3261	ДЭЗ	3447/12000000/260
5	Вертикальный цилиндрический сварной резервуар емкостью 3000 $м^3$ (Р-1)	Вертикально-цилиндрический сварной резервуар емкостью 3000 $м^3$	52:26:0150001:1173	120000000615/0/3261	ДЭЗ	3447/12000000/244
6	Вертикальный цилиндрический сварной резервуар емкостью 3000 $м^3$ (Р-3)	Вертикально-цилиндрический сварной резервуар емкостью 3000 $м^3$	52:26:0150001:1160	120000000612/0/3261	ДЭЗ	3447/12000000/128
7	Открытая эстакада для обработки цистерн	Открытая эстакада для обработки цистерн	52:26:0150001:1320	120000000623/0/3261 120000001035/0000	ДЭЗ	3447/12000000/264
8	Резервуар запаса очищенной воды 10/1, V=400 $м^3$	Резервуар	52:26:0150001:1184	120000001144/0000/1	ДЭЗ	3447/12000000/54
9	Резервуар запаса очищенной воды 10/2, V=400 $м^3$	Резервуар	52:26:0150001:1166	120000001145/0000/1	ДЭЗ	3447/12000000/55
10	Здание бытового корпуса (перепланировка и капитальный ремонт 1-го этажа)	Часть бытового корпуса	52:26:0150001:1168	110000001051/0000	ДЭЗ	3447/11000000/1969
11	Трубопроводы пара и горячего водоснабжения	Устройство наружных сетей паропровода	52:25:0000000:377	120000000641/0/3261	ДЭЗ	3447/12000000/253
12	Внутриплощадочные тепловые сети	Устройство наружных сетей паропровода	52:26:0150001:1182	120000000643/0/3261	ДЭЗ	3447/12000000/251
13	Сеть водопровода	Устройство наружных сетей паропровода	52:26:0050003:532	120000000640/0/3261-2	ДЭЗ	3447/12000000/476
14	Канализационная насосная №6	Канализационная насосная №6	52:26:0150001:1353	110000002311/0000	ДЭЗ	3447/11000000/2042
15	Контроллерная	Объект в договоре аренды имущества отсутствует	-	-	-	-

Общие указания

1. Исходные данные

1.1. Объект капитального ремонта - здание канализационной насосной №6 промывочно-пропарочной станции Зелецино Нижегородского филиала АО"ПГК. Здание предназначено для для сбора сточных вод с каре резервуаров -3000м3 и перекачки в систему оборотного водоснабжения.

1.2. Здание расположено в следующих климатических условиях:

-строительно-климатическая зона по СП 131.13330.2020 "Строительная климатология" - II В;

- температура воздуха наиболее холодной пятидневки с обеспеченностью 0,92 -27°С;

по СП 131.13330.2020 "Строительная климатология"

-нормативное значение веса снегового покрова -2,0 кПа;

для IV района по СП 20.13330-2016 "Нагрузки и воздействия"

-нормативное значение ветрового давления -0,23 кПа;

для I района по СП 20.13330-2016 "Нагрузки и воздействия"

-зона влажности - нормальная.

1.3. Существующее здание (объекта капитального ремонта) имеет следущие характеристики:

-по уровню ответственности - нормальный;

-по конструктивной пожарной опасности класс- СО;

-по степени огнестойкости - II.

Существующее здание имеет круглую форму диаметром 5,76м.

За относительную отметку 0.000 принята отметка уровня земли.

Уровень чистого пола днища насосной находится на отм. -4,590.

Здание бескаркасное и представляет собой монолитную железобетонную ёмкость округлой формы в плане, заглублённую в грунт, с надстроенной кирпичной частью над уровнем земли.

Сообщение между отметками осуществляется при помощи внутренней металлической лестницы.

2. Указания по возведению монолитных железобетонных конструкций.

2.1. Монолитные конструкции выполнять из бетона класса В20 по прочности, марок П3 по удобоукладываемости, W6 по водонепроницаемости и марки F 200 по морозостойкости.

2.2.Соединение стержней производить : стыковые - внахлёст с обеспечением равнопрочности стыка; крестообразные - вязкой проволкой согласно указаниям ГОСТ 10922-2012.

2.3. Перед установкой в опалубку арматуру очистить от грязи и ржавчины.

2.4. При армировании строго соблюдать толщину защитных слоёв бетона для арматуры. Для фиксации арматуры в проектном положении при бетонировании и обеспечения защитного слоя бетона применять полимерные фиксаторы и поддерживающие металлические фиксаторы.

2.5. Предельные значения действительных отклонений толщины защитного слоя бетона до рабочей арматуры, не должны превышать ±5 мм ГОСТ 13015-2012, табл. 3.

2.6. Без освидетельствования работ по укладке арматуры в опалубку бетонные работы не производить.

2.7. Бетонирование вести с тщательным виброванием и контролем производства работ.

2.8. Работы по возведению монолитных ж.б. конструкций должны производиться в соответствии с ППР, а также требованиями СП 70.13330.2012 и СП 63.13330.2018.

2.9. Возведённые конструкции должны удовлетворять требованиям ГОСТ 13015-2012, п.п. 5.3 - 5.6.

2.10. Бетонные поверхности конструкций должны соответствовать 4 классу точности по ГОСТ Р 58942-2020.

3 . Антикоррозионные мероприятия

3.1. Подготовка поверхностей перед окрашиванием должна осуществляться в соотвествии с требованиями ГОСТ 9.402-2004 путем удаления ржавчины и прокатной окалины до 2-ой степенни очистки от окислов и очистки от жировых и прочих загрязнений с помощью растворителей.

3.2. При производстве работ соблюдать требования ППР, а также следующих нормативных документов: СНиП 12-03-2001, СНиП 12-04-2002.

3.3. Защиту закладных деталей от коррозии выполнить методом холодного цинкования с использованием цинкнаполненными составами - общая толщина покрытия 120 мкм.

4. Все применяемые в данном проекте строительные материалы, вещества, строительные конструкции
ь обязательной сертификации и иметь код ОКП согласно приказа МЧС №320

изводить согласно проекту производства работ (ППР), выполненому
соответствии с требованиями нормативных документов:
ция строительства";
безопасности в строительстве";
сооружения, основания фундаментов";
и ограждающие конструкции";
строительных конструкций от коррозии".
ых покрытий металлическую поверхность площадок, очистить от ржавчины,
ряэнений растворителем APS-M10 или его аналогом.
кой замасленные металлические поверхности лестницы необходимо
или его аналогом. После механической очистки металлическую поверхность
жирить.
ытием металлических конструкций нанести грунтовку ЭП-0282 или её
окрытия 100 мкм.
Эмаль ЭП-1267 или её аналог в два слоя, цвет RAL 7035. Толщина покрытия 60
я 160 мкм.
ответствует заданию на проектирование, выданным техническим условиям,
ормативно-технической документации.

Таблица идентификации объектов

№ п/п	Наименование объектов по рабочей документации на Капитальный ремонт зданий и сооружений на ППС Зелецино Нижегородского филиала АО "ПГК"	Наименование объектов по договору аренды имущества ОАО "РЖД", включая ДС №13	Кадастровый номер	Инвентарный номер	Балансо-держатель	Номер объекта в СУИК
1	Насосная станция №5 оборотного водоснабжения	Насосная №5 оборотного водоснабжения	52:26:0150001:1342	110000002310/0000	ДЭЗ	3447/11000000/2297
2	Насосно-компрессорная станция	Насосно-компрессорная	52:26:0150001:1331	110000002317/0000	ДЭЗ	3447/11000000/2661
3	Резервуар для хранения воды (пожарный) №11/1	Резервуар для хранения воды (пожарный)	52:26:0150001:1176	120000000617/0/3261	ДЭЗ	3447/12000000/245
4	Резервуар для хранения воды (пожарный) №11/2	Резервуар для хранения воды (пожарный)	52:26:0150001:1162	120000000618/0/3261	ДЭЗ	3447/12000000/260
5	Вертикальный цилиндрический сварной резервуар емкостью 3000 $м^3$ (Р-1)	Вертикально-цилиндрический сварной резервуар емкостью 3000 $м^3$	52:26:0150001:1173	120000000615/0/3261	ДЭЗ	3447/12000000/244
6	Вертикальный цилиндрический сварной резервуар емкостью 3000 $м^3$ (Р-3)	Вертикально-цилиндрический сварной резервуар емкостью 3000 $м^3$	52:26:0150001:1160	120000000612/0/3261	ДЭЗ	3447/12000000/128
7	Открытая эстакада для обработки цистерн	Открытая эстакада для обработки цистерн	52:26:0150001:1320	120000000623/0/3261 120000001035/0000	ДЭЗ	3447/12000000/264
8	Резервуар запаса очищенной воды 10/1, V=400 $м^3$	Резервуар	52:26:0150001:1184	120000001144/0000/1	ДЭЗ	3447/12000000/54
9	Резервуар запаса очищенной воды 10/2, V=400 $м^3$	Резервуар	52:26:0150001:1166	120000001145/0000/1	ДЭЗ	3447/12000000/55
10	Здание бытового корпуса (перепланировка и капитальный ремонт 1-го этажа)	Часть бытового корпуса	52:26:0150001:1168	110000001051/0000	ДЭЗ	3447/11000000/1969
11	Трубопроводы пара и горячего водоснабжения	Устройство наружных сетей паропровода	52:25:0000000:377	120000000641/0/3261	ДЭЗ	3447/12000000/253
12		Внутриплощадочные тепловые сети	52:26:0150001:1182	120000000643/0/3261	ДЭЗ	3447/12000000/251
13		Сеть водопровода	52:26:0050003:532	120000000640/0/3261-2	ДЭЗ	3447/12000000/476
14	Канализационная насосная №6	Канализационная насосная №6	52:26:0150001:1353	110000002311/0000	ДЭЗ	3447/11000000/2042

Инв. № подл.	Подп. и дата	Взам. инв. №	Согласовано

Изм.	№ докум.	Фамилия	Подпись	Дата	Фамилия	Подпись	Дата	Фамилия	Подпись	Дата
		Разработал			Утвердил			Нормоконтроль		

633734-ППС-23-4.9-АС

Нижегородский филиал АО "ПГК", железнодорожная станция Зелецино. Промывочно-пропарочная станция Зелецино

Подп.	Дата
	01.2024
	01.2024

Капитальный ремонт зданий и сооружений на ППС Зелецино Нижегородского филиала АО "ПГК". Канализационная насосная №6

Стадия	Лист	Листов
Р	1	2

Нач. отдела	Ярославлев		01.2024
ГИП	Леонтьева		01.2024
Тех.директор	Фахрутдинов		01.2024

Общие данные

ООО "НПФ ЭИТЭК"

Формат А1

План на отм. 0,000

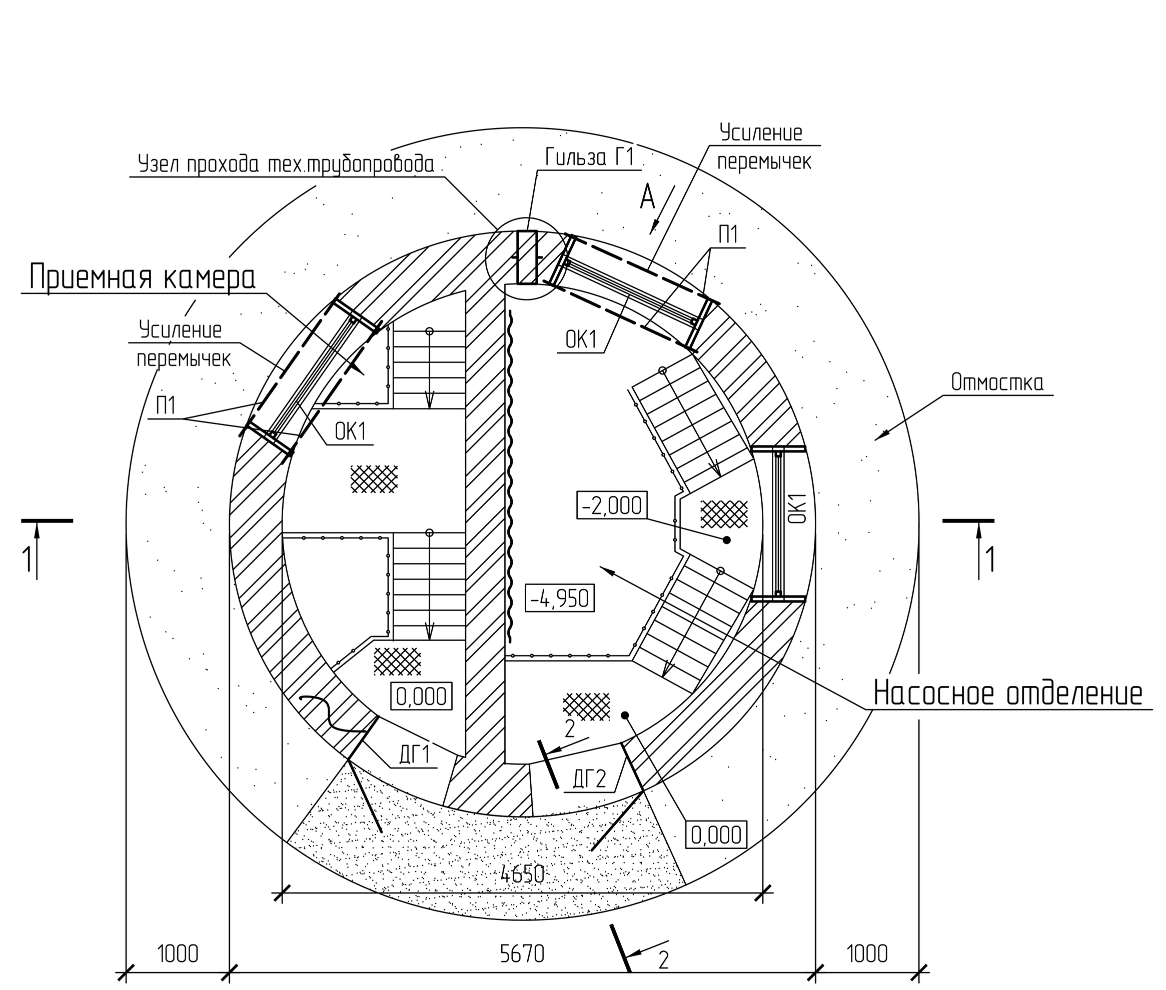

Вид А
(усиление перемычки)

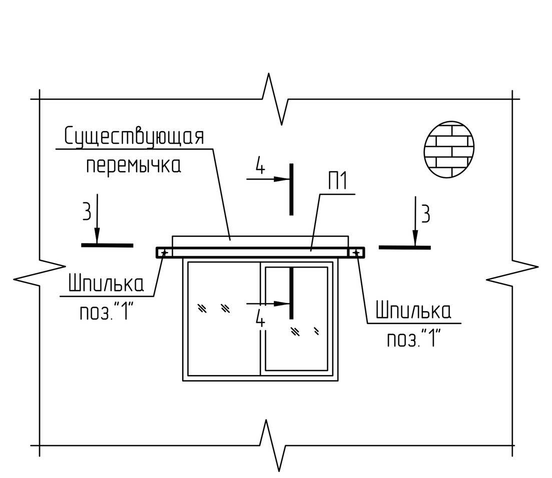

4 - 4

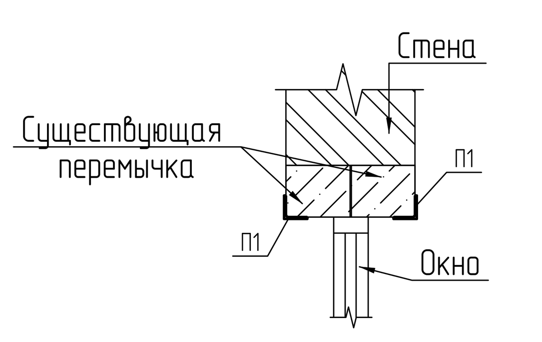

3 - 3

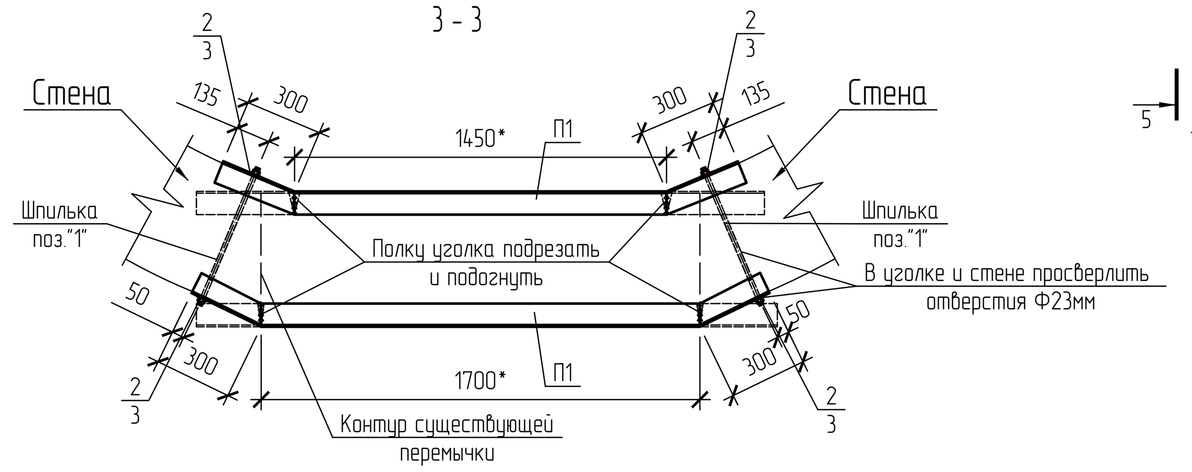

1 - 1

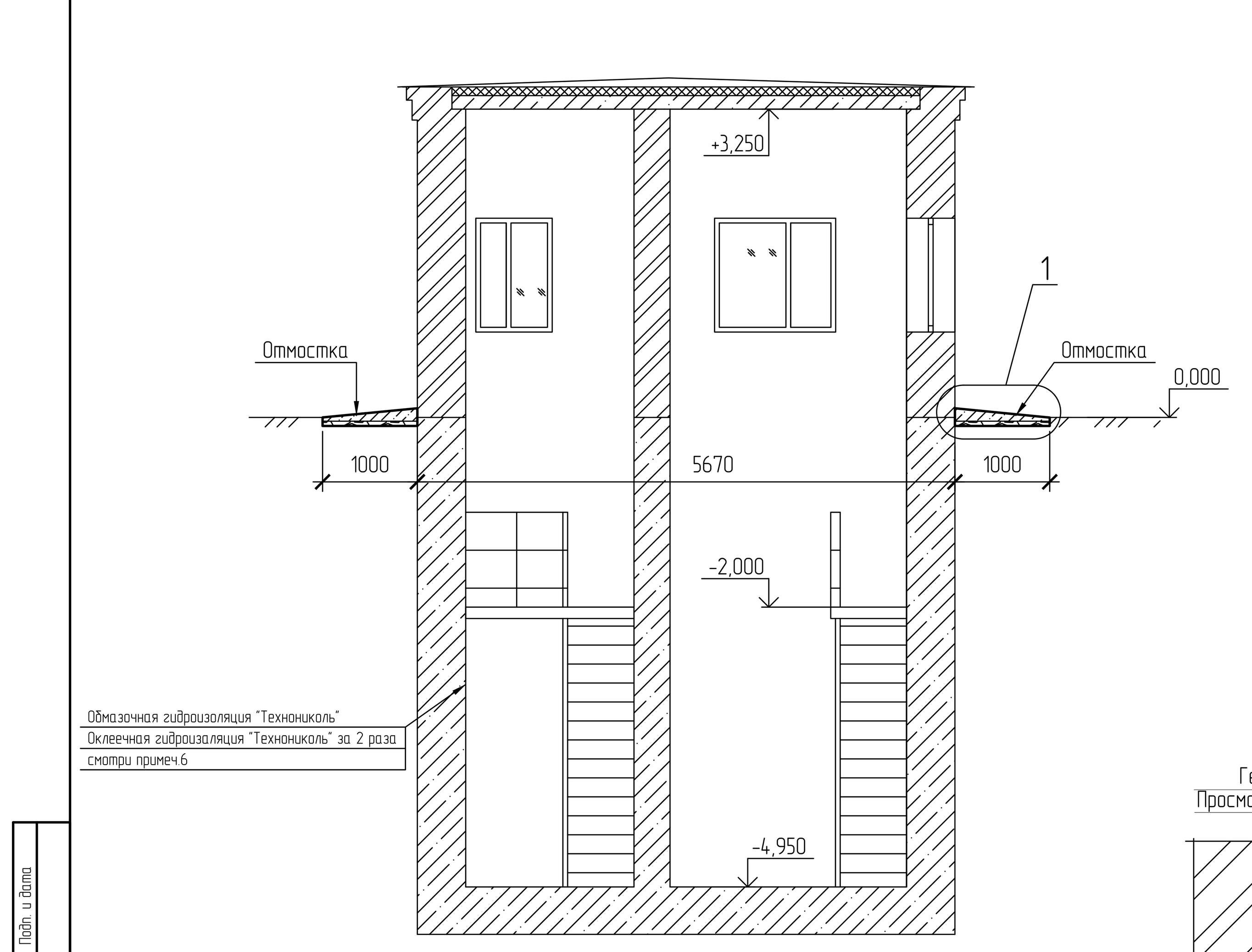

Узел прохода технологического оборудования

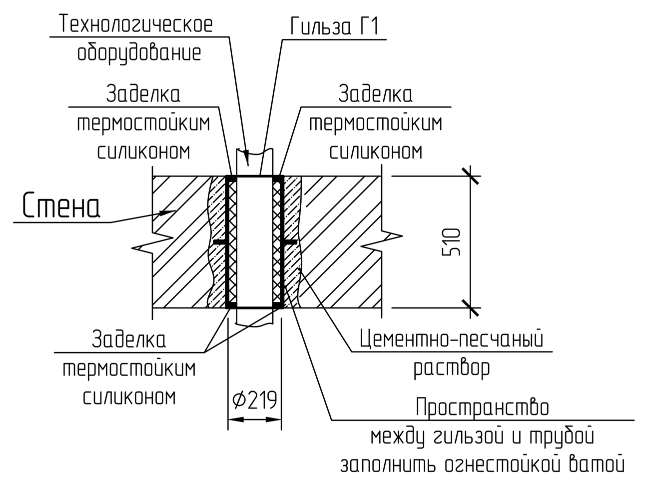

Гильза Г-1

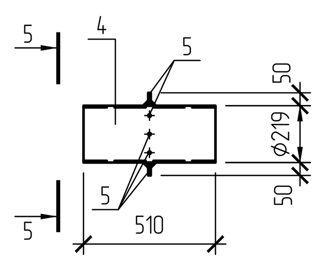

5 - 5

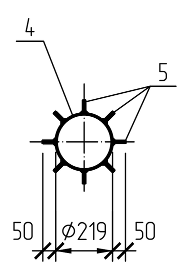

Схема расположения температурно-усадочных швов

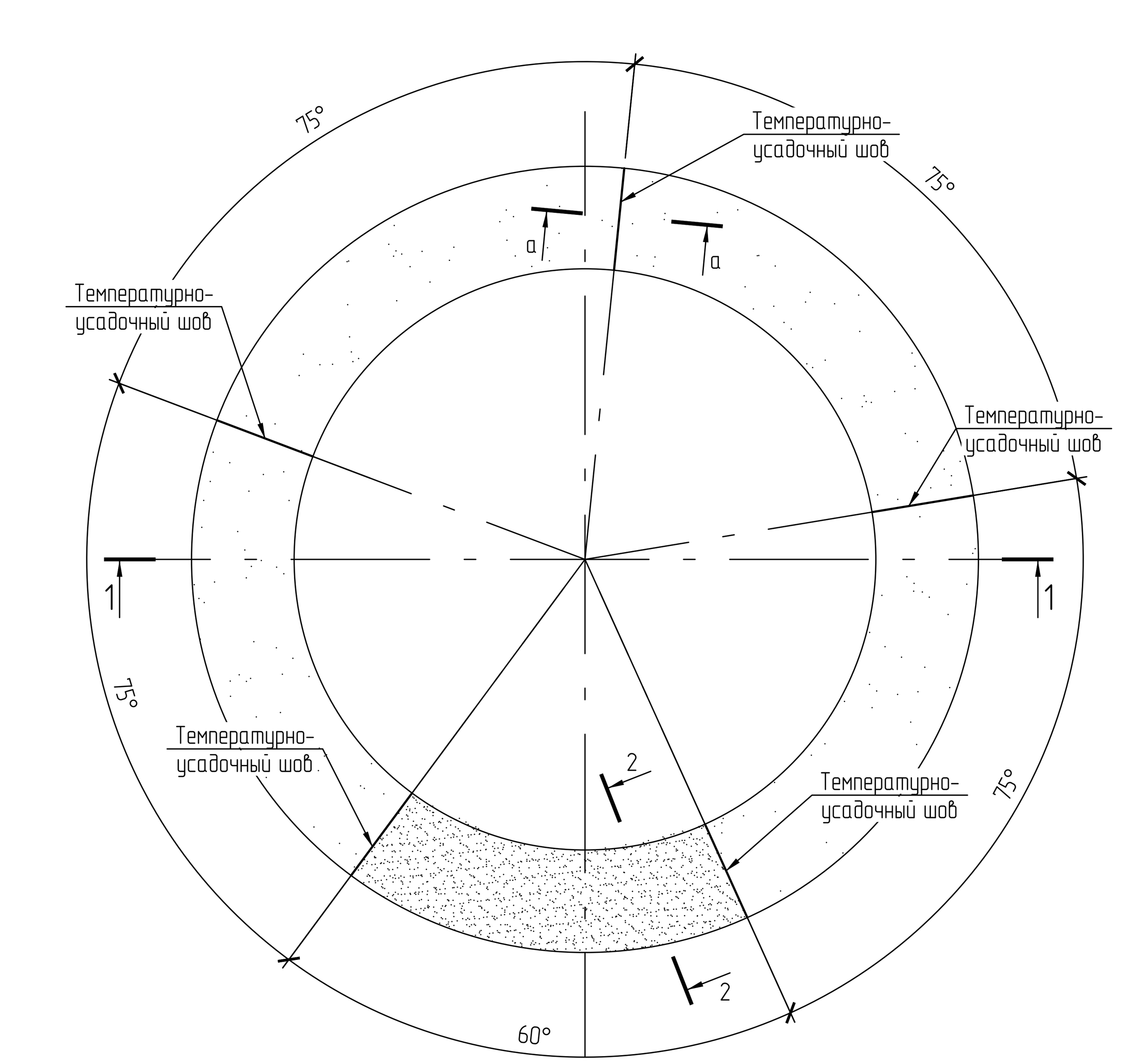

а - а

Температурно-усадочный шов

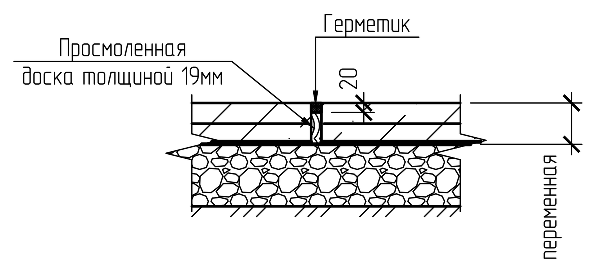

Ведомость объемов работ

Поз.	Наименование	Кол	Примечания
1	Зачистка территории вокруг резервуара от мусора, травы, кустарников.	20,95 $м^2$	
2	Разработка грунта под отмостку глубиной 200мм	20,95 $м^2$	
3	Устройство подстилающего слоя толщиной 120мм из песчано-гравийной смеси (под отмостку)	20,95 $м^2$	
4	Устройство армирования бетонной отмостки сеткой ф5-Вр-$\frac{100}{100}$ ГОСТ8478-81	55,0 кг	
5	Устройство бетонной отмостки по уклону	21,0 $м^2$	
6	Просушка стен и днища приемной камеры горячим воздухом	F =60,0 $м^2$	
7	Устройство обмазочной гидроизоляции праймером "Технониколь" приемной камеры	F =60,0 $м^2$	
8	Устройство оклеечной гидроизоляции "Технониколь" за 2 раза приемной камеры	F =60,0 $м^2$	
9	Монтаж новых дверных блоков	F =3,78 $м^2$	
10	Монтаж новых оконных блоков	F =5,4 $м^2$	
11	Демонтаж разрушенной кирпичной кладки над дверными проемами на глубину до 150мм	V =0,6 $м^3$	
11.1	Восстановление кирпичной кладки над дверными проемами на глубину до 150мм	V =0,6 $м^3$	см.примеч.п.2
12	Восстановление кирпичной кладки наружных стен глубиной до 50 мм со стороны фасада здания	F =48,0$м^2$	см.примеч.п.5
13	Усиление перемычек над оконными проемами		см.примеч.п.3
14	Восстановление защитного слой бетона внутренней поверхности монолитной железобетонной плиты покрытия путём нанесения ремонтного состава типа «MasterEmaco S488», или ему подобного	F =0,4 $м^2$	
15	Выполнить узел прохода сквозь кирпичную стену технологичекого оборудования:		смотри план на 0,000
15.1	Установить гильзу Г1	1шт.	см.примеч.п.4
15.2	Заделать проем цементно-песчаным раствором марки М300	V =0,1 $м^3$	
16	Восстановление штукатурного слоя всей внутренней поверхности кирпичных стен	F =30,0 $м^2$	
17	Покраска антикоррозийным покрытием поверхности металлических элементов технологичексих площадок и лестниц (согласно НТД)		
17.1	Очистка поверхности от старой краски и ржавчины	F =50,0 $м^2$	
17.2	Обезжиривание, обеспыливание и осушка (при необходимости)	F =50,0 $м^2$	
17.3	Грунтовка поверхности металлоконструкций	F =50,0 $м^2$	
17.4	Покраска поверхности металлоконструкций	F =50,0 $м^2$	
18	Устройство температурно-усадочных швов		
18.1	Заделка стыка между отмосткой и кирпичной стеной просмоленной паклей глубиной 60мм глубиной 140мм	F =2,1 $м^2$ F =0,18 $м^2$	
18.2	Заделка стыка между отмосткой и основанием резервуара герметиком глубиной 20мм	F =0,36 $м^2$	
19	Устройство компенсационного шва		
19.1	Заделка стыка между швами отмостки просмоленной доской толщиной 19мм	F =0,1 $м^2$ (5шт.)	
19.2	Заделка стыка между швами отмосткой герметиком глубиной 20мм	F =0,1 $м^2$	

Спецификация элементов на лист

Поз.	Обозначение	Наименование	Кол.	Приме-чание	Приме-чание
П1		Уголок $\frac{90х7\ ГОСТ\ 8509-93}{С245\ ГОСТ\ 27772-2015}$	Общ.	83,9*	L=8,7*м
1	ГОСТ 24379.1-2012	Шпилька 3.М20х600 ВСт3пс2	4	1,61	
2	ГОСТ 5915-70	Гайка М20-6Н.5(S24)	8	0,07	
3	ГОСТ 11371—78	Шайба М20	8	0,016	
Г-1		Гильза	1	13,74	
4		Труба $\frac{219х5\ ГОСТ\ 10704-91}{ВСт3кп2\ ГОСТ\ 10705-80*}$	1	13,5	L=510
5		Ø10-А240 ГОСТ 34028-2016	8	0,03	L=50

Спецификация элементов заполнения оконных и дверных проемов

Поз.	Обозначение	Наименование	Кол-во по этажам: Не указан	Всего ед. шт.	Масса, кг	Примечание
Окна						
ОК1	ГОСТ 30674-9	ОП В2 1200х1500 (4М-16А-4К)	3	3		
Двери						
ДГ1	ГОСТ 31173-2016	ДСН А Оп Брг Пр Н Псп М3 900х2100	1	1		
ДГ2	ГОСТ 31173-2016	ДСН А Оп Брг Л Н Псп М3 900х2100	1	1		

Спецификация элементов демонтажа

Поз.	Обозначение	Наименование	Кол.	Масса ед.,кг	Примечание
		Очистка стен и днища приемной камеры водой под давлением			F =60,0 $м^2$
		Демонтаж существующих дверных блоков			F =3,78 $м^2$
		Демонтаж существующих оконных блоков			F =5,4 $м^2$
		Очистка поверхности металлических элементов технологичексих площадок и лестниц от существующего покрытия, грязи и ржавчины			F =50,0 $м^2$
		Очистка старого штукатурного слоя всей внутренней поверхности кирпичных стен			F =30,0 $м^2$
		Очистка места повреждений от рыхлого слоя бетона и арматуры от ржавчины внутренней поверхности монолитной плиты покрытия в местах прохода вентиляционного оборудования			F =0,4 $м^2$
		Очистка прохода технологичекого оборудования от старого разрушеного кирпича и цементно-песчаного раствора			F =0,15 $м^2$

1. Общие указания смотри лист 1
2. Переложить разрушенную кирпичную кладку кирпичом марки не менее М75 на растворе марки не менее М25.
3. Перед усилением перемычек уголками ∟90х7, поврежденную поверхность бетона очистить, промыть и продуть. Оголенную часть арматуры зачистить, покрыть антикоррозийным покрытием. Восстановить существующую перемычку бетон B25 F75 W6 (V =0,1 $м^3$).
Порядок усиления перемычки:
-расчистить горизонтальный шов перемычки с обеих сторон проема;
- в расчищенный шов уложить уголок на цементном растворе;
- при неоштукатуренных стенах: металлические части окрашиваются масляной краской за 2 раза. При оштукатуренных стенах: к уголкам привариваются сетка Рабица и штукатурится.
- шпильки поз."1" устанавливаются в заранее просверленные отверстия в уголках и стене.
4. Гильзу Г1, выполненную из трубы Ø219х5 разрезать на две части. Установить в расчищенный проем по частям: сначало нижнюю часть, потом верхнюю, так чтобы технологическое оборудование осталось внутри гильзы Г1. После гильзу заварить. Пространство между оборудованием и внутренней стенкой гильзы заполнить огнестойкой ватой и заделать термостойким силиконом. После проем в стене заполнить цементно песчаным раствором.
5. Удалить рыхлый слой кирпичной кладки стен, подвергнувшейся деструкции, с последующей обработкой поверхности гидрофобизирующим составом " Барьер- Аква" или его аналогами со стороны фасадов (F =48,0$м^2$).
6. Устройство обмазочной и оклеечной гидроизоляции приемной камеры выполнять гидроизоляцией "Технониколь" для агресивных сред или его аналогами (полощадь - 60$м^2$).

1

Узел устройства отмостки

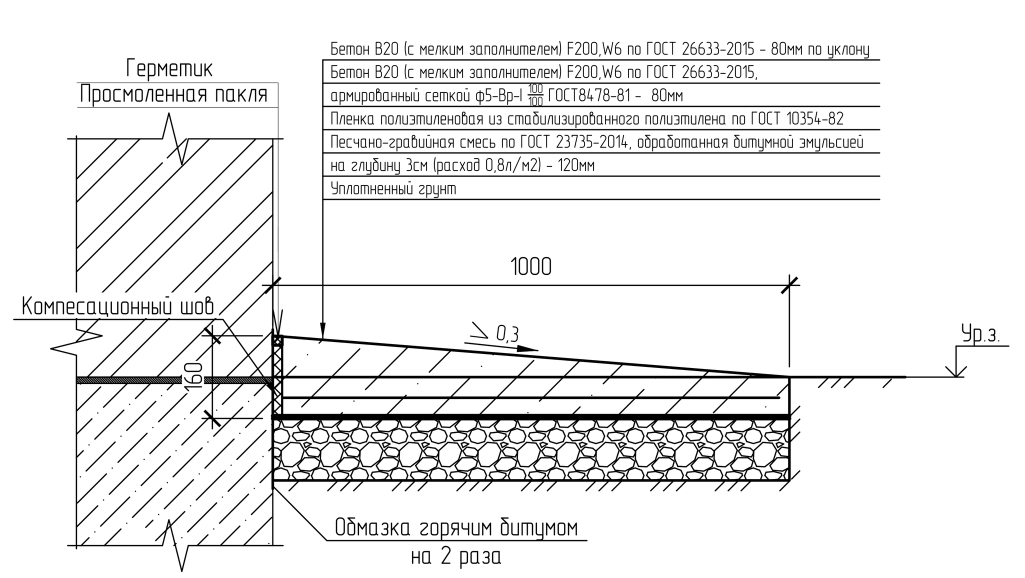

2 - 2

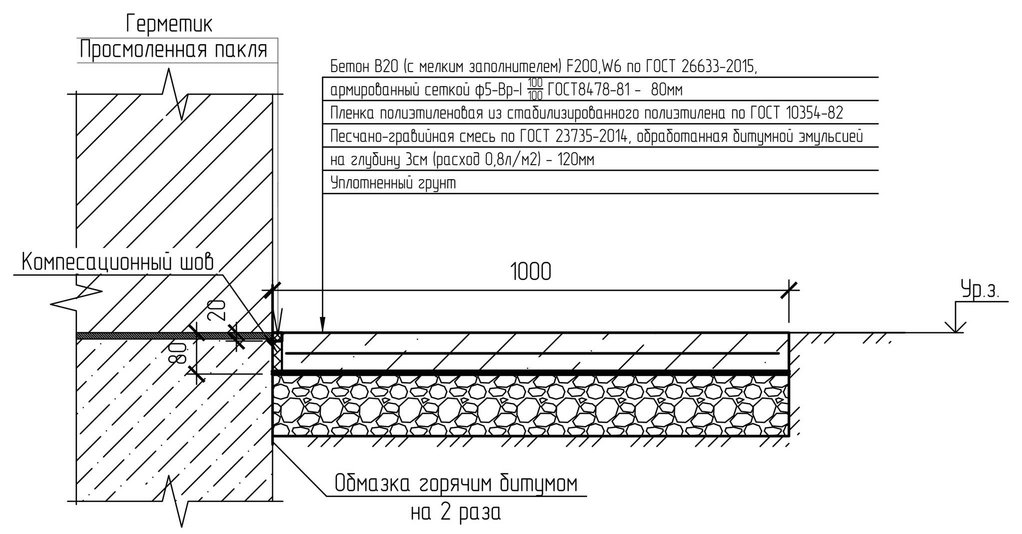

Условные обозначения

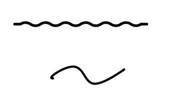

- места рыхлого штукатурного слоя
- разрушение кирпичного слоя бетона до 150мм

D						633734-ППС-23-4.9-АС
Изм.	Кол. уч.	Лист	№ док.	Подп.	Дата	Нижегородский филиал АО "ПГК", железнодорожная станция Зеленцино. Промывочно-пропарочная станция Зеленцино
Разраб.		Федотова Э.			01.2024	Капитальный ремонт зданий и сооружений на ППС Зеленцино Нижегородского филиала АО "ПГК". Канализационная насосная №6
Проверил		Ярославлев			01.2024	Стадия: Р; Лист: 2; Листов:
Нач. отдела		Ярославлев			01.2024	План на отм.0,000
Тех.директор		Фахрутдинов			01.2024	ООО "НПФ ЭИТЭК"

Формат A2x3

Взам. инв. №
Подп. и дата
Инв. № подл.