Устройство антивандального ограждения.
Вантовый мост через Корабельный фарватер в устье реки Большая Нева.
Опоры IVc -7, IVc-10.

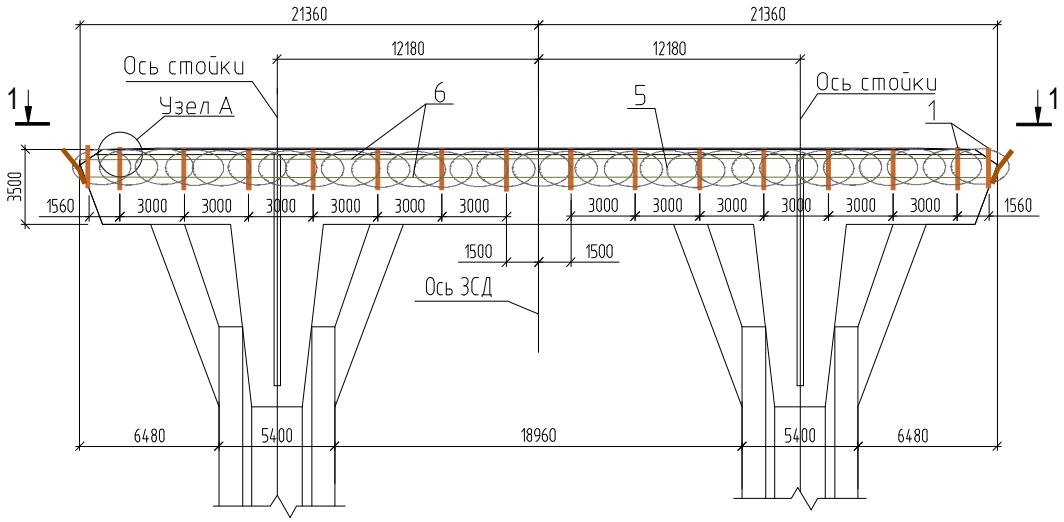

1 - 1

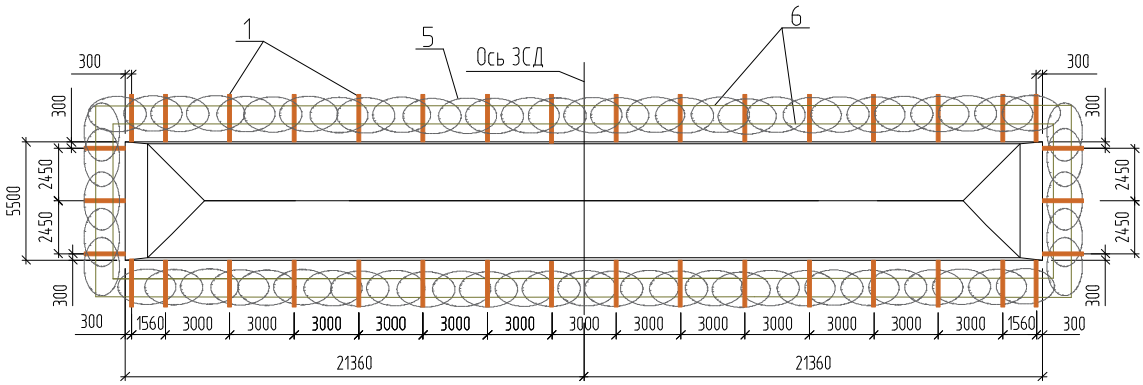

Узел А

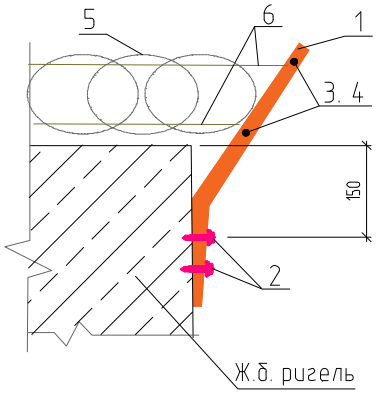

Спецификация				
Поз.	Наименование	Кол-во на опору		ВСЕГО
		Опора IVc-7	Опора IVc-10	
1	Насадка STRAT: L510 (RAL7032)	38 шт.	38 шт.	**76 шт.**
2	Анкер клиновой для бетона 6х65/56мм (для крепления насадки к опоре)	76 шт.	76 шт.	**152 шт.**
3	Скоба (для крепления струны)	76 шт.	76 шт.	**152 шт.**
4	Комплект крепления скобы	76 шт.	76 шт.	**152 шт.**
5	ПББ из АКЛ, D бухты 500мм, витков в п.м. - 4,4 ГОСТ 3284-74 (рабочая длина бухты 10м)	97,0 п.м	97,0 п.м	**194,0 п.м.**
6	Струна для крепления ПББ оцинкованная, d=2,5мм	200,0 п.м	200,0 п.м	**400,0 п.м**
7	Проволока вязальная для крепления ПББ, d=1,6мм	80,0 п.м	80,0 п.м	**160,0 п.м**

Примечание:
- Размеры даны в мм.

Изм.	Кол.	Лист	Док.	Подп.	Дата
Проверил		Ломакин			11.23
Разработал		Топоркова			11.23

Западный скоростной диаметр

Центральный участок. Основной ход
Вантовый мост через
Корабельный фарватер
Опоры IVc -7, IVc-10.

Стадия	Лист	Листов
Р	1	1

Устройство антивандального ограждения

ООО "ОСА-Север"