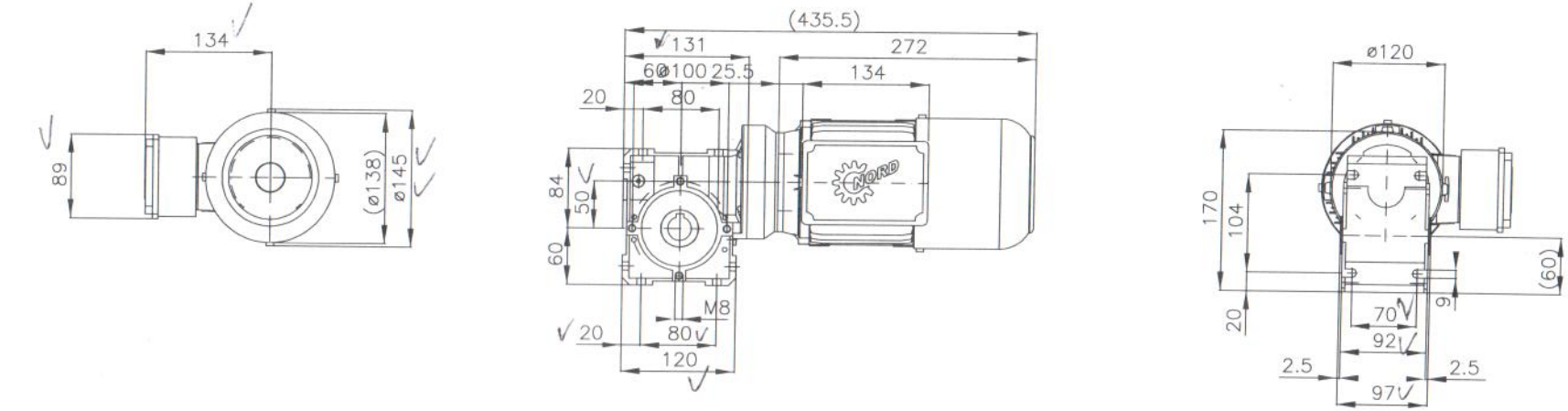

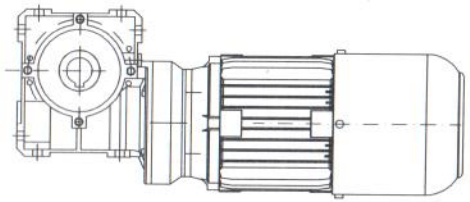

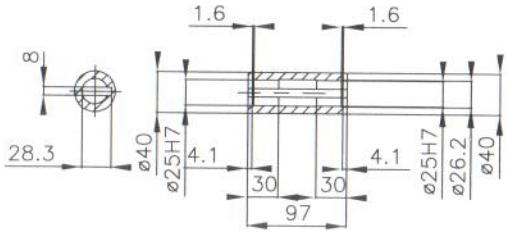

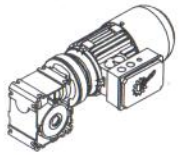

Center Hole acc. to DIN 332 part 2 form D

General tolerances DIN ISO 8062-3 – DCTG 9-12

This drawing is created with NORDCAD 9.3.0.0 SAP – Technical changes reserved!

Einbaulage/Mounting Pos.: Uni	Angewandte Normen	Applied Standards	Getriebebau NORD GmbH & Co. KG, Getriebebau-Nord-Straße 1, D-22941 Bargteheide	NORD DRIVESYSTEMS	Observe protection note according to ISO 16016	Scale: 1:1	Format: A3	Page 1 of 1
	Vollwellen bis ø50 nach ISO k6 Vollwellen ?ber ø50 nach ISO m6 Hohlwellen nach ISO H7 Passfedern nach DIN6885 Zentriergewinde nach DIN 332/2 Flanschzentrierung bis ø230 nach ISO j6 Flanschzentrierung ?ber ø230 nach ISO h6	Shafts up to ø50 according to ISO k6 Shafts above ø50 according to ISO m6 Hollow shafts according to ISO H7 Keyways according to DIN 6885 Center Hole Thread according to DIN 332/2 Flange centering up to ø230 according to ISO j6 Flange centering above ø230 according to ISO h6			Date / Name Creat. 16.02.2024 SYSTEM Check:	Status:	SK 1SI50 – IEC71 – 71LP/4 B14 C105 BRE5 SR	
	Motor:	Skizze / Outline:			Unmachined-No./Pre-fab-No.:	Documentnumber:		Revision