Наименование параметра и место отбора импульса	Сигналы к ВВ ячейкам						
	Дискретные сигналы от ВВ ячейки в ЩУ	Дискретные сигналы от ЩУ в ВВ ячейку	Аналоговые сигналы от ВВ ячейки	Дискретные сигналы от ВВ ячейки в ЩУ	Дискретные сигналы от ЩУ в ВВ ячейку	Аналоговые сигналы от ВВ ячейки	
Поз. обозначение	ВВ ячейка компрессорного агрегата 0101			ВВ ячейка компрессорного агрегата 0102			

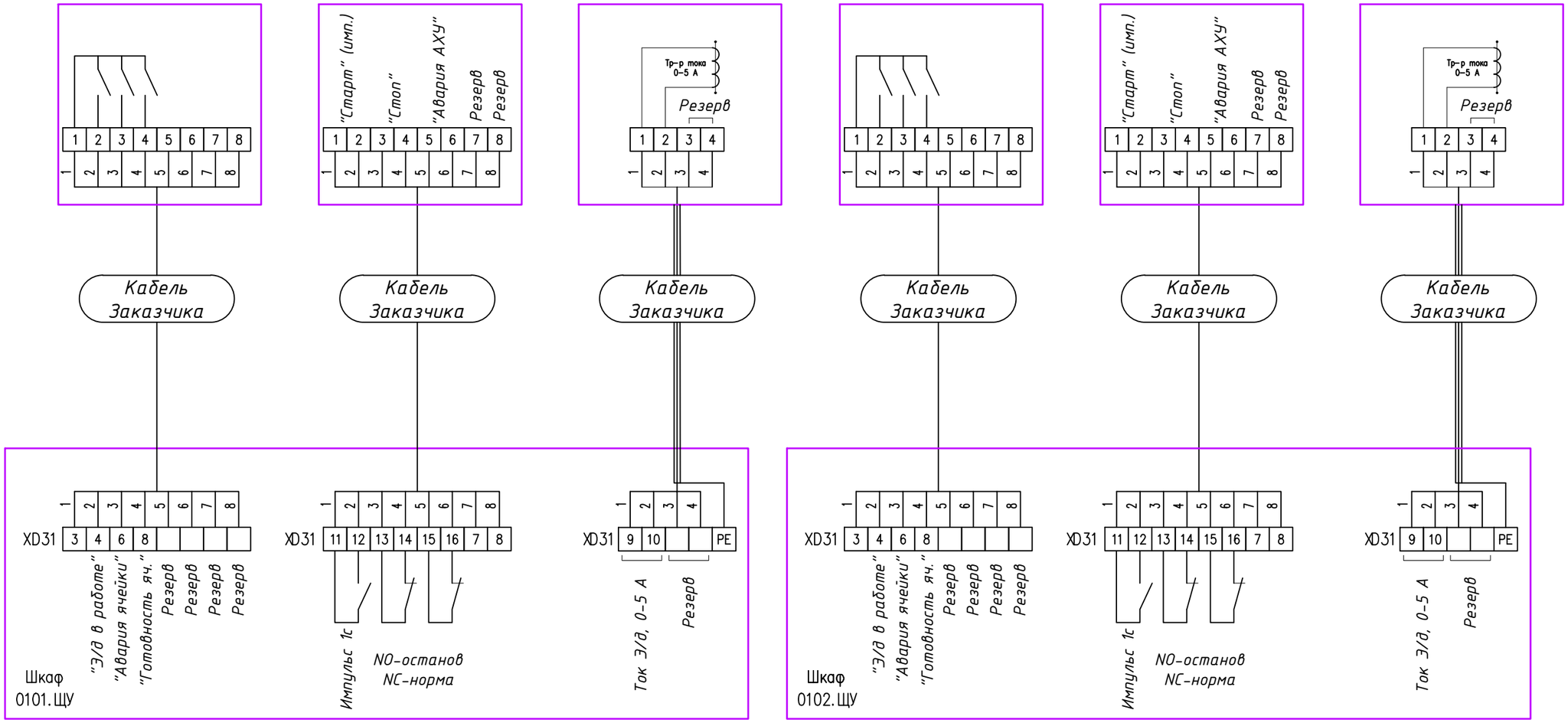

Задание на подведение кабелей к контрольным шкафам и высоковольтным ячейкам.

1. Кабели от шкафов управления компрессорными агрегатами до высоковольтных ячеек управления компрессорными агрегатами: подвести кабель от шкафов 0101.ЩУ, 0102.ЩУ, 0103.ЩУ, 0201.ЩУ, 0202.ЩУ, 0203.ЩУ, 0204.ЩУ, 0205.ЩУ, 0301.ЩУ, 0401.ЩУ до высоковольтных ячеек питания электродвигателей компрессорных агрегатов.

Сигналы от ВВ ячейки к контрольным шкафам:

- Э/д в работе. Контакт замкнут - в работе.
- Авария ячейки. Контакт замкнут - авария ячейки
- Готовность ячейки. Контакт замкнут - готовность.
- Ток э/д компрессора - аналоговый сигнал 0-5 А от трансформатора тока.

Сигналы от контрольных шкафов в ВВ ячейки:

- Старт. Импульсный сигнал - старт, разрыв после 1 с.
- Стоп. Контакт замкнут - останов двигателя
- Авария АХУ. Контакт замкнут - отсутствие аварии.

Шкафы управления компрессорными агрегатами имеют навесное исполнение, подвод кабелей снизу.

2. Кабели в систему АСУ ТП Заказчика: подвести кабели от шкафа управления АХУ ЩУ1 в систему АСУ ТП Заказчика. Сигналы:

- Включение АХУ. Контакт замкнут - команда на вкл.
- Выключение АХУ. Контакт замкнут - команда на откл.
- АХУ Работа. Контакт замкнут - Работа
- АХУ Авария. Контакт замкнут - Авария (любая)
- АХУ Готовность. Контакт замкнут - готовность
- Передача данных по протоколу Modbus TCP

Шкафы управления ЩУ1 имеет напольное исполнение, подвод кабелей снизу через цоколь.

3. Кабели в систему ПАЗ Заказчика: подвести кабели от шкафа управления АХУ ЩУ1 в систему ПАЗ Заказчика. Сигналы:

- Останов АХУ от ПАЗ. Контакт разомкнут - останов
- Останов АХУ (от ЩУ1). Контакт разомкнут - АХУ аварийно остановлено

Согласовано:

Взам. инв. №

Подп. и дата

Инв. № подл.

Изм.	Кол.уч.	Лист	№док.	Подпись	Дата	ПЗ-314-24-31-ЗДЗ	Лист 3.1

Копировал

Формат А3

Наименование параметра и место отбора импульса	Сигналы к ВВ ячейкам						
	Дискретные сигналы от ВВ ячейки в ЩУ	Дискретные сигналы от ЩУ в ВВ ячейку	Аналоговые сигналы от ВВ ячейки	Дискретные сигналы от ВВ ячейки в ЩУ	Дискретные сигналы от ЩУ в ВВ ячейку	Аналоговые сигналы от ВВ ячейки	
Поз. обозначение	ВВ ячейка компрессорного агрегата 0103			ВВ ячейка компрессорного агрегата 0201			

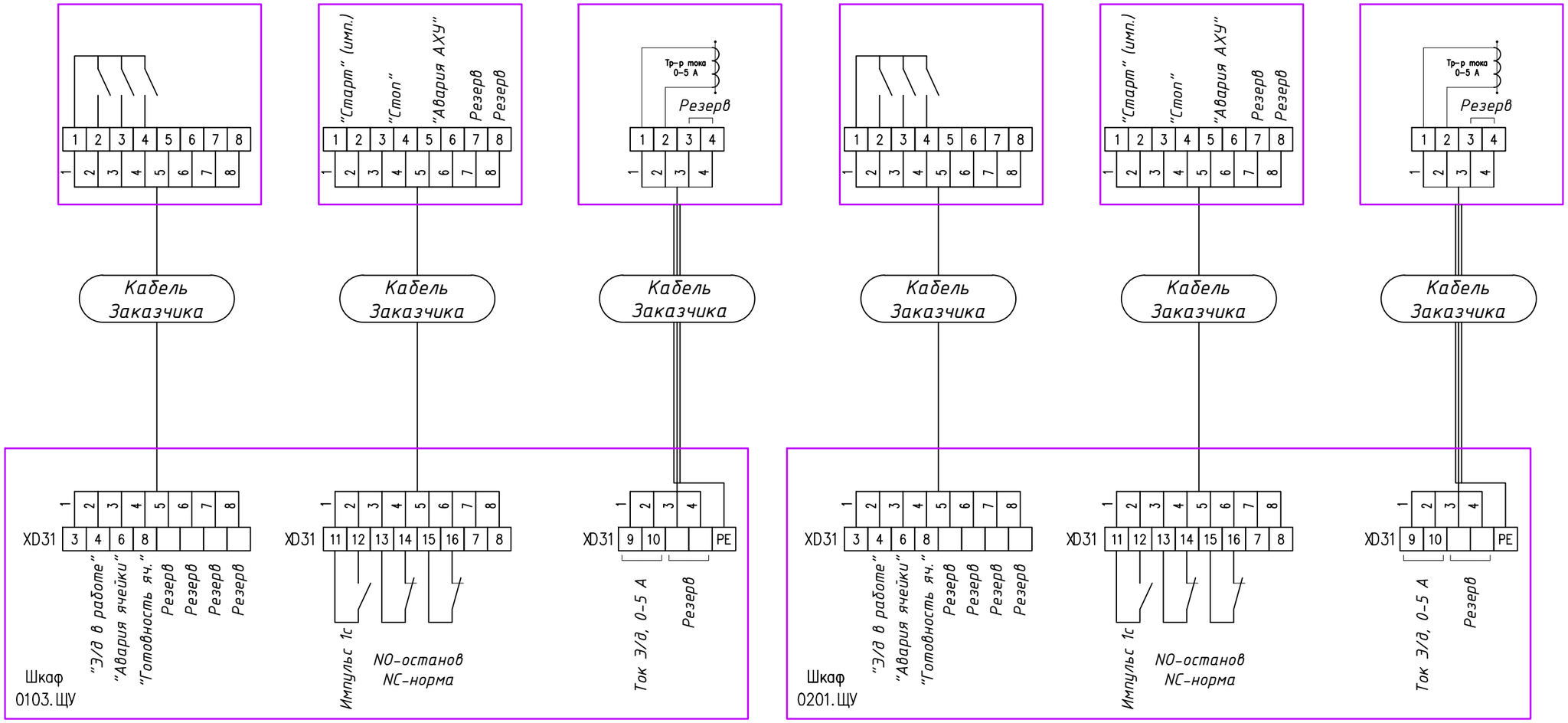

Задание на подведение кабелей к контрольным шкафам и высоковольтным ячейкам.

1. Кабели от шкафов управления компрессорными агрегатами до высоковольтных ячеек управления компрессорными агрегатами: подвести кабель от шкафов 0101.ЩУ, 0102.ЩУ, 0103.ЩУ, 0201.ЩУ, 0202.ЩУ, 0203.ЩУ, 0204.ЩУ, 0205.ЩУ, 0301.ЩУ, 0401.ЩУ до высоковольтных ячеек питания электродвигателей компрессорных агрегатов.

Сигналы от ВВ ячейки к контрольным шкафам:

- Э/д в работе. Контакт замкнут - в работе.
- Авария ячейки. Контакт замкнут - авария ячейки
- Готовность ячейки. Контакт замкнут - готовность.
- Ток э/д компрессора - аналоговый сигнал 0-5 А от трансформатора тока.

Сигналы от контрольных шкафов в ВВ ячейки:

- Старт. Импульсный сигнал - старт, разрыв после 1 с.
- Стоп. Контакт замкнут - останов двигателя
- Авария АХУ. Контакт замкнут - отсутствие аварии.

Шкафы управления компрессорными агрегатами имеют навесное исполнение, подвод кабелей снизу.

2. Кабели в систему АСУ ТП Заказчика: подвести кабели от шкафа управления АХУ ЩУ1 в систему АСУ ТП Заказчика. Сигналы:

- Включение АХУ. Контакт замкнут - команда на вкл.
- Выключение АХУ. Контакт замкнут - команда на откл.
- АХУ Работа. Контакт замкнут - Работа
- АХУ Авария. Контакт замкнут - Авария (любая)
- АХУ Готовность. Контакт замкнут - готовность
- Передача данных по протоколу Modbus TCP

Шкафы управления ЩУ1 имеет напольное исполнение, подвод кабелей снизу через цоколь.

3. Кабели в систему ПАЗ Заказчика: подвести кабели от шкафа управления АХУ ЩУ1 в систему ПАЗ Заказчика. Сигналы:

- Останов АХУ от ПАЗ. Контакт разомкнут - останов
- Останов АХУ (от ЩУ1). Контакт разомкнут - АХУ аварийно остановлено

Согласовано:

Взам. инв. №

Подп. и дата

Инв. № подл.

Изм.	Кол.уч.	Лист	№док.	Подпись	Дата	ПЗ-314-24-31-ЗДЗ	Лист 3.2

Копировал

Формат А3

Наименование параметра и место отбора импульса	Сигналы к ВВ ячейкам						
	Дискретные сигналы от ВВ ячейки в ЩУ	Дискретные сигналы от ЩУ в ВВ ячейку	Аналоговые сигналы от ВВ ячейки	Дискретные сигналы от ВВ ячейки в ЩУ	Дискретные сигналы от ЩУ в ВВ ячейку	Аналоговые сигналы от ВВ ячейки	
Поз. обозначение	ВВ ячейка компрессорного агрегата 0202			ВВ ячейка компрессорного агрегата 0203			

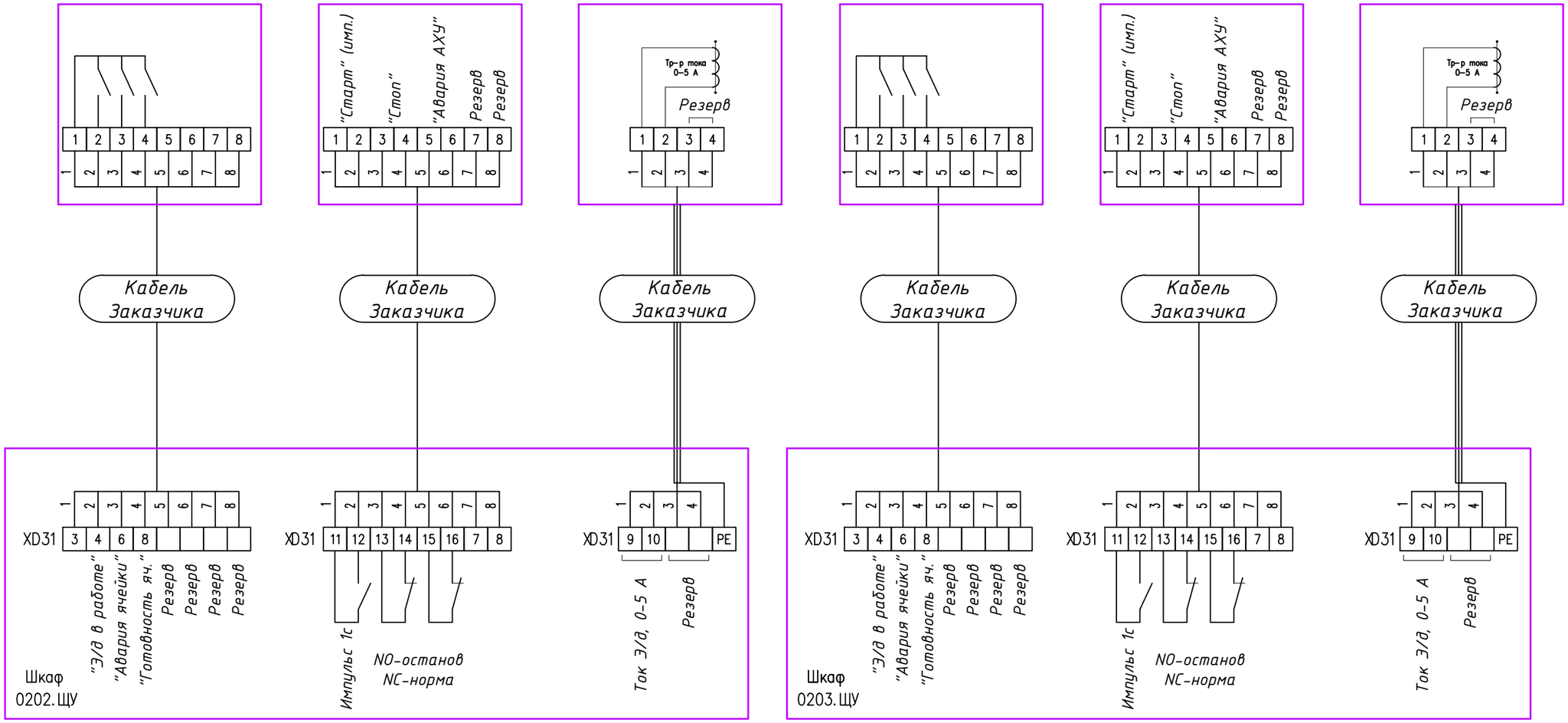

Задание на подведение кабелей к контрольным шкафам и высоковольтным ячейкам.

1. Кабели от шкафов управления компрессорными агрегатами до высоковольтных ячеек управления компрессорными агрегатами: подвести кабель от шкафов 0101.ЩУ, 0102.ЩУ, 0103.ЩУ, 0201.ЩУ, 0202.ЩУ, 0203.ЩУ, 0204.ЩУ, 0205.ЩУ, 0301.ЩУ, 0401.ЩУ до высоковольтных ячеек питания электродвигателей компрессорных агрегатов.

Сигналы от ВВ ячейки к контрольным шкафам:

- Э/д в работе. Контакт замкнут - в работе.
- Авария ячейки. Контакт замкнут - авария ячейки
- Готовность ячейки. Контакт замкнут - готовность.
- Ток э/д компрессора - аналоговый сигнал 0-5 А от трансформатора тока.

Сигналы от контрольных шкафов в ВВ ячейки:

- Старт. Импульсный сигнал - старт, разрыв после 1 с.
- Стоп. Контакт замкнут - останов двигателя
- Авария АХУ. Контакт замкнут - отсутствие аварии.

Шкафы управления компрессорными агрегатами имеют навесное исполнение, подвод кабелей снизу.

2. Кабели в систему АСУ ТП Заказчика: подвести кабели от шкафа управления АХУ ЩУ1 в систему АСУ ТП Заказчика. Сигналы:

- Включение АХУ. Контакт замкнут - команда на вкл.
- Выключение АХУ. Контакт замкнут - команда на откл.
- АХУ Работа. Контакт замкнут - Работа
- АХУ Авария. Контакт замкнут - Авария (любая)
- АХУ Готовность. Контакт замкнут - готовность
- Передача данных по протоколу Modbus TCP

Шкафы управления ЩУ1 имеет напольное исполнение, подвод кабелей снизу через цоколь.

3. Кабели в систему ПАЗ Заказчика: подвести кабели от шкафа управления АХУ ЩУ1 в систему ПАЗ Заказчика. Сигналы:

- Останов АХУ от ПАЗ. Контакт разомкнут - останов
- Останов АХУ (от ЩУ1). Контакт разомкнут - АХУ аварийно остановлено

Согласовано:

Взам. инв. №

Подп. и дата

Инв. № подл.

Изм.	Кол.уч.	Лист	№док.	Подпись	Дата	ПЗ-314-24-31-ЗДЗ	Лист 3.3

Копировал

Формат А3

Наименование параметра и место отбора импульса	Сигналы к ВВ ячейкам						
	Дискретные сигналы от ВВ ячейки в ЩУ	Дискретные сигналы от ЩУ в ВВ ячейку	Аналоговые сигналы от ВВ ячейки	Дискретные сигналы от ВВ ячейки в ЩУ	Дискретные сигналы от ЩУ в ВВ ячейку	Аналоговые сигналы от ВВ ячейки	
Поз. обозначение	ВВ ячейка компрессорного агрегата 0204			ВВ ячейка компрессорного агрегата 0205			

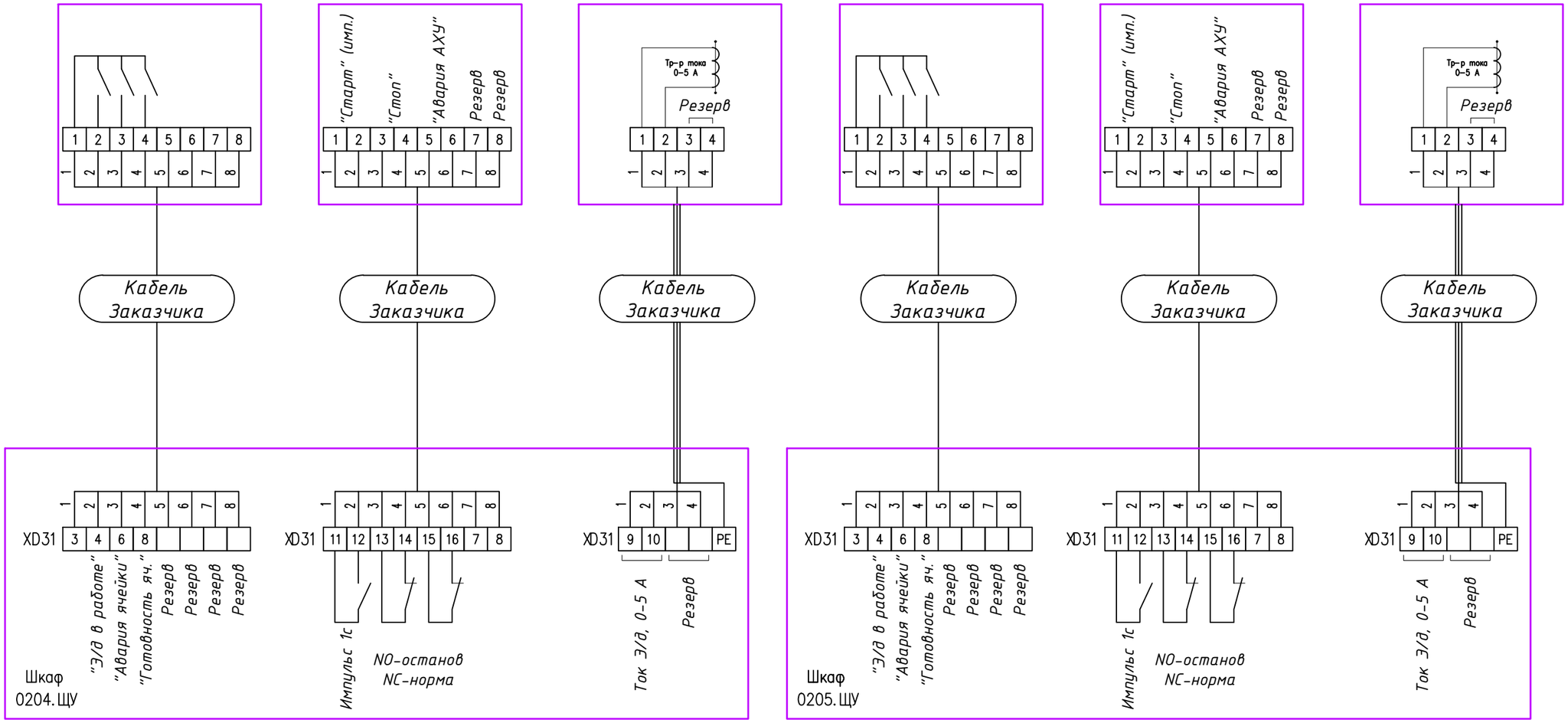

Задание на подведение кабелей к контрольным шкафам и высоковольтным ячейкам.

1. Кабели от шкафов управления компрессорными агрегатами до высоковольтных ячеек управления компрессорными агрегатами: подвести кабель от шкафов 0101.ЩУ, 0102.ЩУ, 0103.ЩУ, 0201.ЩУ, 0202.ЩУ, 0203.ЩУ, 0204.ЩУ, 0205.ЩУ, 0301.ЩУ, 0401.ЩУ до высоковольтных ячеек питания электродвигателей компрессорных агрегатов.

Сигналы от ВВ ячейки к контрольным шкафам:

- Э/д в работе. Контакт замкнут - в работе.
- Авария ячейки. Контакт замкнут - авария ячейки
- Готовность ячейки. Контакт замкнут - готовность.
- Ток э/д компрессора - аналоговый сигнал 0-5 А от трансформатора тока.

Сигналы от контрольных шкафов в ВВ ячейки:

- Старт. Импульсный сигнал - старт, разрыв после 1 с.
- Стоп. Контакт замкнут - останов двигателя
- Авария АХУ. Контакт замкнут - отсутствие аварии.

Шкафы управления компрессорными агрегатами имеют навесное исполнение, подвод кабелей снизу.

2. Кабели в систему АСУ ТП Заказчика: подвести кабели от шкафа управления АХУ ЩУ1 в систему АСУ ТП Заказчика. Сигналы:

- Включение АХУ. Контакт замкнут - команда на вкл.
- Выключение АХУ. Контакт замкнут - команда на откл.
- АХУ Работа. Контакт замкнут - Работа
- АХУ Авария. Контакт замкнут - Авария (любая)
- АХУ Готовность. Контакт замкнут - готовность
- Передача данных по протоколу Modbus TCP

Шкафы управления ЩУ1 имеет напольное исполнение, подвод кабелей снизу через цоколь.

3. Кабели в систему ПАЗ Заказчика: подвести кабели от шкафа управления АХУ ЩУ1 в систему ПАЗ Заказчика. Сигналы:

- Останов АХУ от ПАЗ. Контакт разомкнут - останов
- Останов АХУ (от ЩУ1). Контакт разомкнут - АХУ аварийно остановлено

Согласовано:

Взам. инв. №

Подп. и дата

Инв. № подл.

Изм.	Кол.уч.	Лист	№док.	Подпись	Дата	ПЗ-314-24-31-ЗДЗ	Лист 3.4

Копировал

Формат А3

Наименование параметра и место отбора импульса	Сигналы к ВВ ячейкам						
	Дискретные сигналы от ВВ ячейки в ЩУ	Дискретные сигналы от ЩУ в ВВ ячейку	Аналоговые сигналы от ВВ ячейки	Дискретные сигналы от ВВ ячейки в ЩУ	Дискретные сигналы от ЩУ в ВВ ячейку	Аналоговые сигналы от ВВ ячейки	
Поз. обозначение	ВВ ячейка компрессорного агрегата 0301			ВВ ячейка компрессорного агрегата 0401			

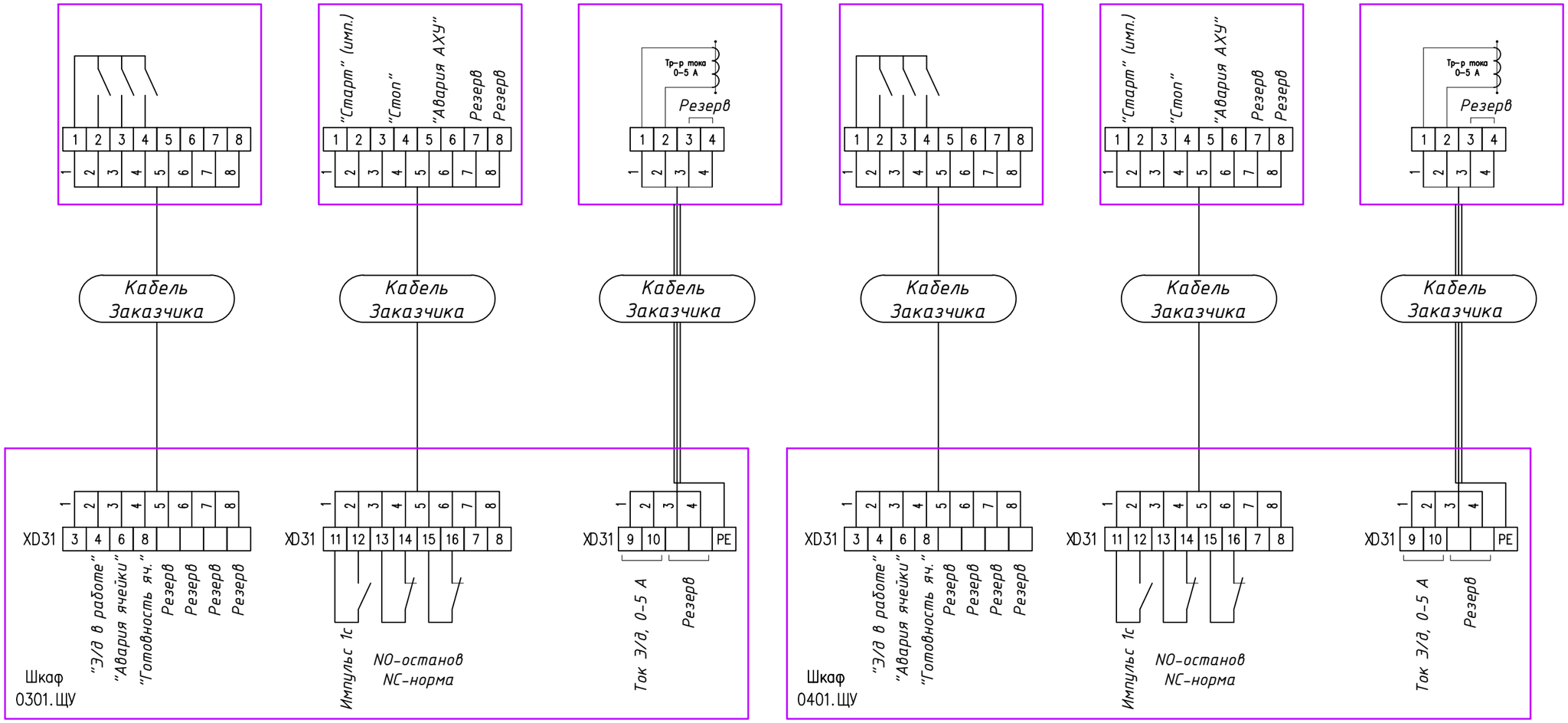

Задание на подведение кабелей к контрольным шкафам и высоковольтным ячейкам.

1. Кабели от шкафов управления компрессорными агрегатами до высоковольтных ячеек управления компрессорными агрегатами: подвести кабель от шкафов 0101.ЩУ, 0102.ЩУ, 0103.ЩУ, 0201.ЩУ, 0202.ЩУ, 0203.ЩУ, 0204.ЩУ, 0205.ЩУ, 0301.ЩУ, 0401.ЩУ до высоковольтных ячеек питания электродвигателей компрессорных агрегатов.

Сигналы от ВВ ячейки к контрольным шкафам:

- Э/д в работе. Контакт замкнут - в работе.
- Авария ячейки. Контакт замкнут - авария ячейки
- Готовность ячейки. Контакт замкнут - готовность.
- Ток э/д компрессора - аналоговый сигнал 0-5 А от трансформатора тока.

Сигналы от контрольных шкафов в ВВ ячейки:

- Старт. Импульсный сигнал - старт, разрыв после 1 с.
- Стоп. Контакт замкнут - останов двигателя
- Авария АХУ. Контакт замкнут - отсутствие аварии.

Шкафы управления компрессорными агрегатами имеют навесное исполнение, подвод кабелей снизу.

2. Кабели в систему АСУ ТП Заказчика: подвести кабели от шкафа управления АХУ ЩУ1 в систему АСУ ТП Заказчика. Сигналы:

- Включение АХУ. Контакт замкнут - команда на вкл.
- Выключение АХУ. Контакт замкнут - команда на откл.
- АХУ Работа. Контакт замкнут - Работа
- АХУ Авария. Контакт замкнут - Авария (любая)
- АХУ Готовность. Контакт замкнут - готовность
- Передача данных по протоколу Modbus TCP

Шкафы управления ЩУ1 имеет напольное исполнение, подвод кабелей снизу через цоколь.

3. Кабели в систему ПАЗ Заказчика: подвести кабели от шкафа управления АХУ ЩУ1 в систему ПАЗ Заказчика. Сигналы:

- Останов АХУ от ПАЗ. Контакт разомкнут - останов
- Останов АХУ (от ЩУ1). Контакт разомкнут - АХУ аварийно остановлено

Согласовано:

Взам. инв. №

Подп. и дата

Инв. № подл.

Изм.	Кол.уч.	Лист	№док.	Подпись	Дата	ПЗ-314-24-31-ЗДЗ	Лист 3.5

Копировал

Формат А3