Спецификация металлических козырьков

Марка поз.	Эскиз	Размер, мм		Кол-во шт.	Материал	Примечание
		Ширина	Глубина			
Н-1	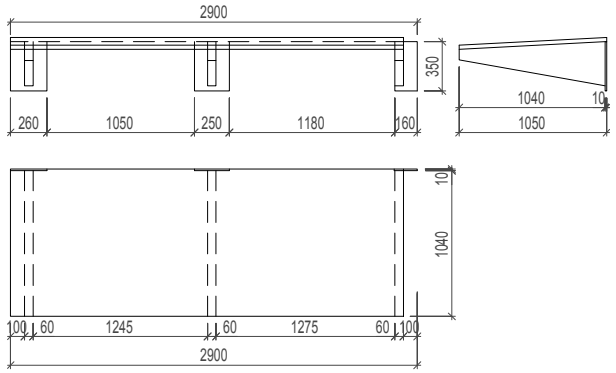	2900	1050	1	Металл, стекло	Цвет RAL 7012 Уклон стеклянной поверхности 3 градуса
Н-2	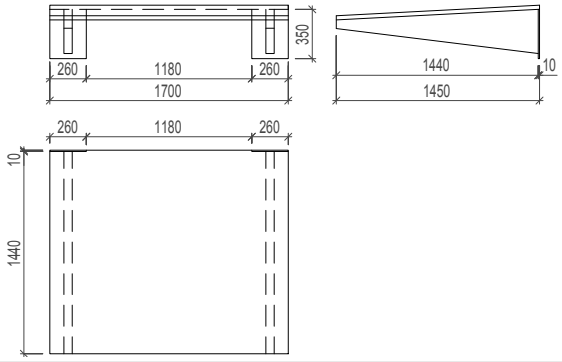	1700	1450	1	Металл, стекло	Цвет RAL 7012 Уклон стеклянной поверхности 3 градуса

Примечание:
1. Общие указания см. лист 6.2.1 - 6.2.2
2. Маркировку козырьков см. на листах 6.2.5 - 6.2.6
3. Стеклянные козырьки - заводского изготовления (разработать в КМД и подтвердить рассчетом, приложить паспорт и сертификат огнестойкости).
4. Монтаж произвести до начала финишной отделки фасада
5. Узлы устройства козырьков см. л. 6.2.11

© «ООО МЕЗОНПРОЕКТ» 2023

Согласовано

Взам. инв. №

Подп. и дата

Инв. № подл.

Изм.	Кол. уч	Лист	№док.	Подпись	Дата
Разработал		Иванова Н.А.			07.2023
Разработал		Ледовский Е.Е.			07.2023
ГАП		Григорова Е.И.			07.2023
ГИП		Подзоров С.А.			07.2023
Н. контроль		Чумак Н.Д.			07.2023
Зам.Ген.Дир.		Григорова Е.И.			07.2023

324/22 АР-6.2

Вторая очередь строительства. Многоквартирный многоэтажный жилой дом со встроенными помещениями общественно-бытового назначения и пристроенной многоэтажной закрытой автостоянкой по адресу: Московская обл., Одинцовский р-он, г. Одинцово, ул. Сосновая, вл.13

Архитектурные решения фасадов и входных групп. Автостоянка

Стадия	Лист	Листов
Р	6.2.10	

Спецификация козырьков

mezonpro
ООО "МЕЗОНПРОЕКТ"

Формат: А4