Утверждаю:
Главный электрик КФ АО «Апатит»
П.В. Маслов
« 09 » января 2024 г.

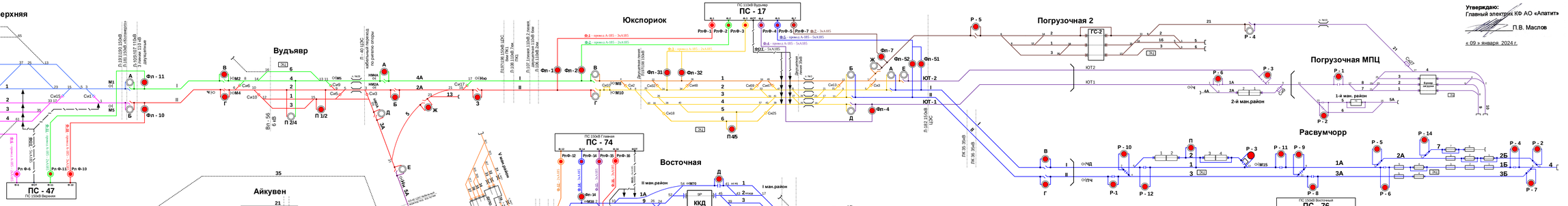

Схема питания и секционирования контактной сети

КФ АО «Апатит» Транспортное управление		
Восточный район контактной сети постоянного тока 3,3 кВ Восточная, Коашва, Рудная Перегоны: Вудъявр - Восточная, Восточная - Коашва, Коашва – Рудная. **Юкспорский район контактной сети постоянного тока 3,3 кВ** Расвумчорр, Погрузочная МПЦ, Юкспориок, Вудъявр, Верхняя, Погрузочная 2. Перегоны: Расвумчорр - Юкспориок, МПЦ Погрузочная - Юкспориок, Погрузочная 2 – Юкспориок, Юкспориок - Вудъявр, Вудъявр - Верхняя **Контактная сеть переменного тока 27 кВ** Айкувен Перегон: Титан (ОАО «РЖД») - Айкувен		
Чертил	Энергодиспетчер ГОУВП ТУ	09.01.2024
Проверил	Главный энергетик ГРЭО ТУ УГЭ	09.01.2024