FR.009.02.22

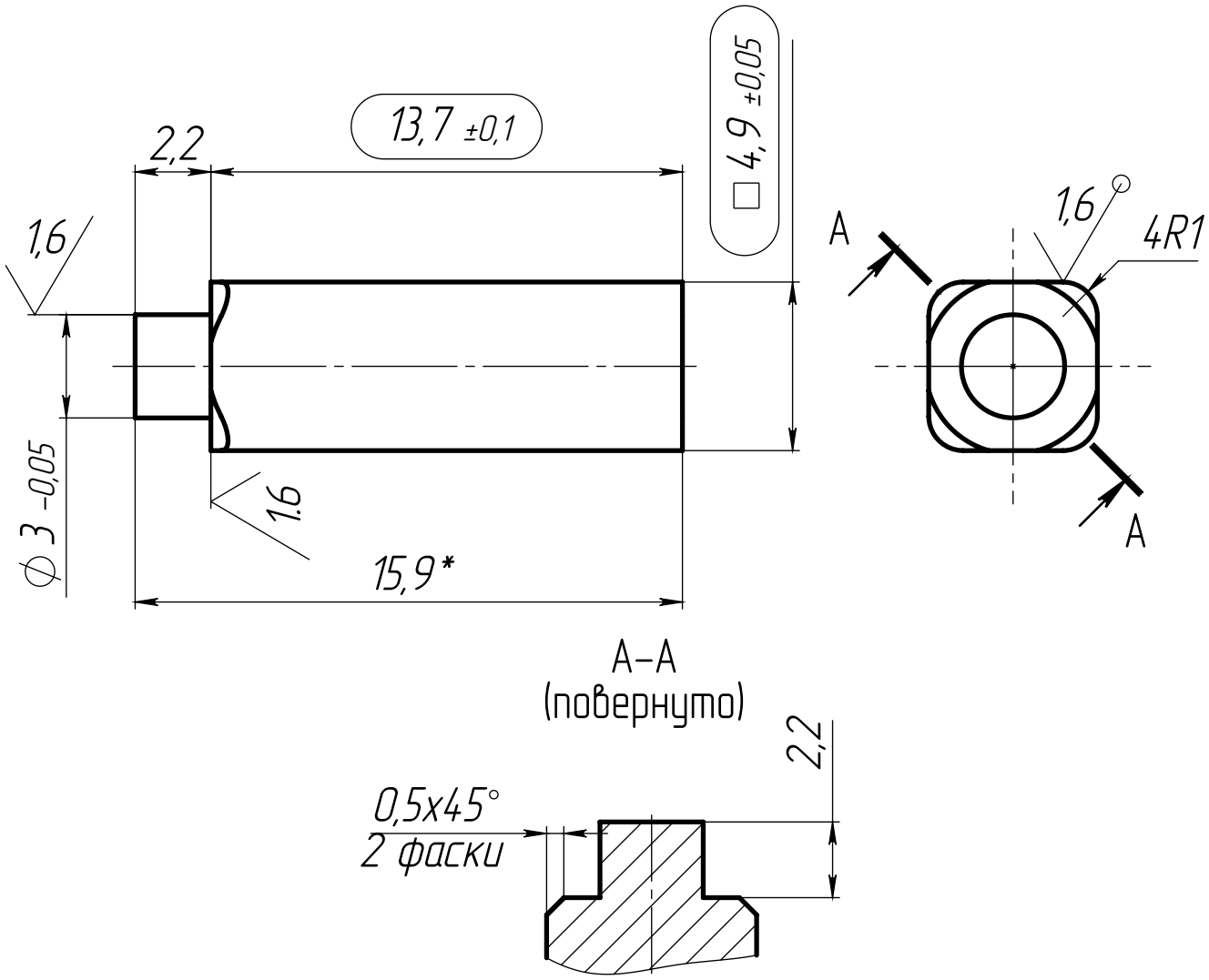

1. H14, h14, ±IT14/2.
2. *Размер для справок.
3. Размер в рамке – для особого контроля.
4. Покрытие – по согласованию

					FR.009.02.22		
Изм.	Лист	№ докум.	Подп.	Дата	Шток	Лит.	Масса: 2.7 г; Масштаб: 5:1
Разраб.		Николаев К.				Лист	Листов 1
Пров.		Дроздов Н.					
Т. контр.					Сталь для высадки		
Н. контр.							
Утв.							

Перв. примен.

Справ.№

Подп. и дата

Инв.№ дубл.

Взам.инв.№

Подп. и дата

Инв.№ подл.