М.44543.0100.03

Ra 12,5 (√)

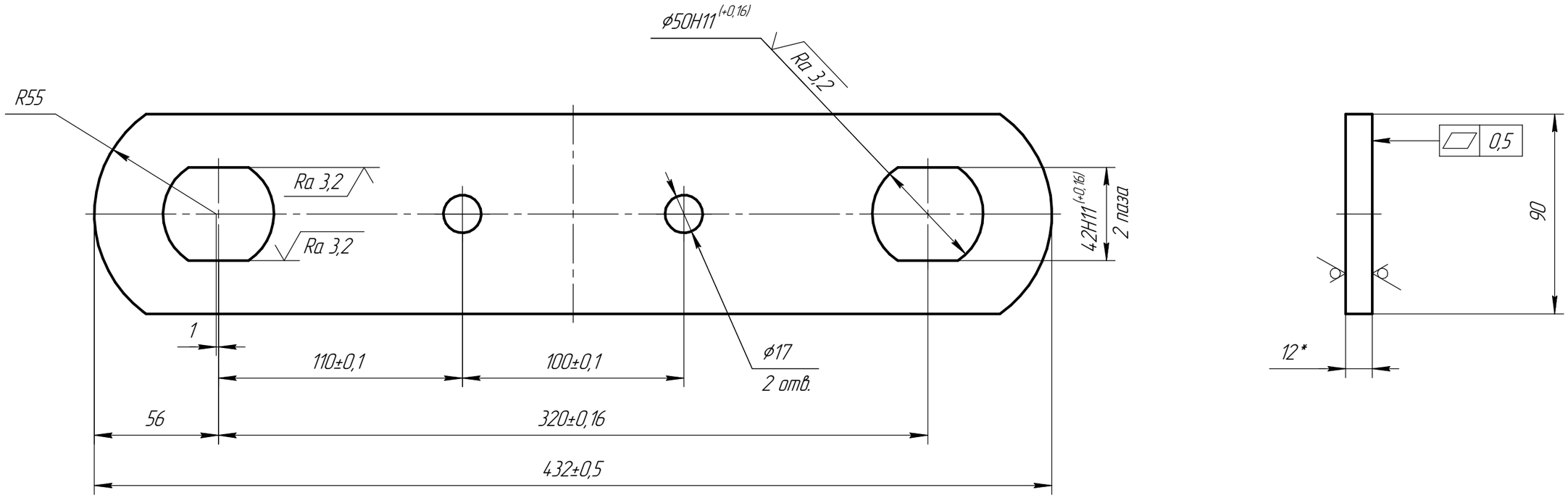


1 Пластина не должна иметь трещин, заусенцев. Заделка трещин и раковин не допускается.

2 *Размеры для справок.

3 H14, h14, $\pm \frac{IT14}{2}$.

Подписан М.44543.0000.00-УЛ

| | | | | | | | |
|---|---|---|---|---|---|---|---|
| Изм. | Лист | № докум. | Подп. | Дата | М.44543.0100.03 | | |
| Разраб. | | Татаринов | | 02.2024 | Пластина | Лит. | Масса: 3,16 / Масштаб: 1:2 |
| Пров. | | | | | | Лист | Листов 1 |
| Т.контр. | | | | | | | |
| Н.контр. | | | | | Лист 12 ГОСТ 19903-74 / Ст3пс ГОСТ 14637-89 | АО "НСЗ" | |
| Утв. | | Кадиленко | | | | | |

Копировал

Формат А3

Перв. примен. | Справ. № | Подп. и дата | Инв. № дубл. | Взам. инв. № | Подп. и дата | Инв. № подл.