Конструкция водосброса на обочине

План конструкции

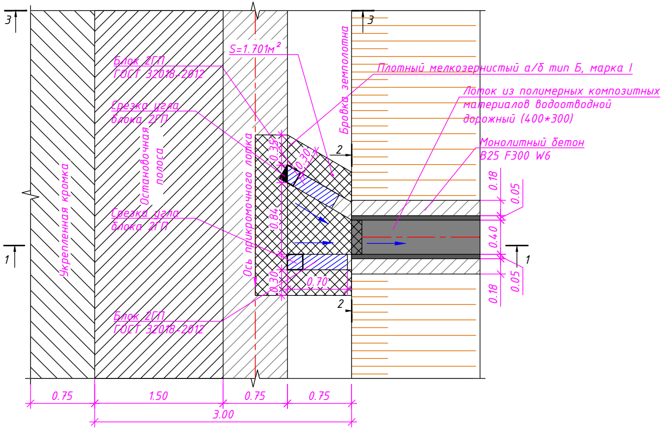
3
3
1
1
2
2
Блок 2ГП
ГОСТ 32018-2012
Срезка угла
блока 2ГП
Остановочная
полоса
Срезка угла
блока 2ГП
Укрепленная кромка
Блок 2ГП
ГОСТ 32018-2012
S=1.701м²
Ось прикромочного лотка
Бровка земполотна
Плотный мелкозернистый а/б тип Б, марка I
Лоток из полимерных композитных
материалов водоотводной
дорожный (400*300)
Монолитный бетон
B25 F300 W6
0.35
0.30
0.84
0.30
0.70
0.18
0.05
0.40
0.05
0.18
0.75
1.50
0.75
0.75
3.00

Сброс воды с проезжей части с краевой укрепительной полосой
по дороге с шириной обочины 3.75м

1–1

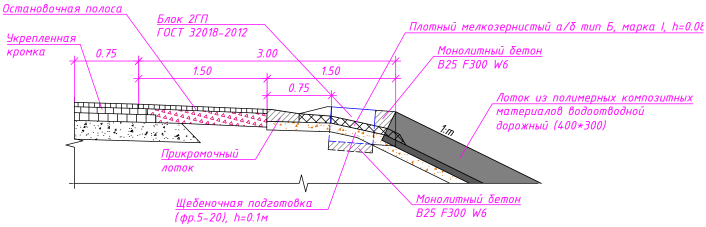
Остановочная полоса
Укрепленная
кромка
Блок 2ГП
ГОСТ 32018-2012
Плотный мелкозернистый а/б тип Б, марка I, h=0.08
Монолитный бетон
B25 F300 W6
Лоток из полимерных композитных
материалов водоотводной
дорожный (400*300)
0.75
3.00
1.50
1.50
0.75
1:m
Прикромочный
лоток
Щебеночная подготовка
(фр.5-20), h=0.1м
Монолитный бетон
B25 F300 W6

Конструкция асфаль

3–

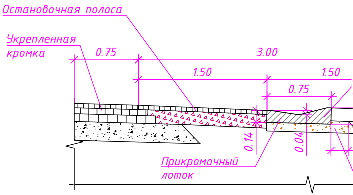
Остановочная полоса
Укрепленная
кромка
0.75
3.00
1.50
1.50
0.75
0.14
0.04
Прикромочный
лоток

Расход материалов на 10 м лотка по о		
Лоток из полимерных композитных материалов водоотводной дорожный (400*300)	Объем земляных работ, м^3	Щебеночная подготовка h=0.1м, м^3
3.34	4.3	1.0

Расход материалов на один в			
Продольные уклоны	Объем земляных работ, м^3	Щебеночная подготовка h=0.1м, м^3	Мелкозернистый а/б тип Б, марка I, т
односторонние	0.6	0.2	0.33

Расход материалов на 1 п.м. прикромочного лотка		
Мелкозернистый а/б тип Б, марка I, т	Битум разжиж. (0.8т на 1000 м^2), т	Щебеночная подготовка h=0.1м, м^3
0.251	0.0006	0.12

Взам. инв. №

Подпись и дата

Инв. № подл.

581-7

тобетонного лотка

3

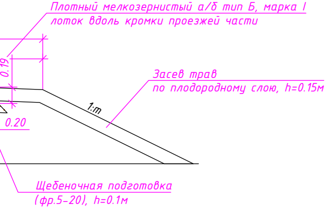
Плотный мелкозернистый а/б тип Б, марка I
лоток вдоль кромки проезжей части
0.19
Засев трав
по плодородному слою, h=0.15м
1:m
0.20
Щебеночная подготовка
(фр.5-20), h=0.1м

ткосу насыпи	
Монолитный бетон В25, $м^3$	Гидроизоляционный слой, $м^2$
1.33	3.6

одосброс		
Розлив битума, т	Блок 2ГП, п.м./шт	Монолитный бетон В25, $м^3$
0.0014	1.4 / 2	0.083

2-2

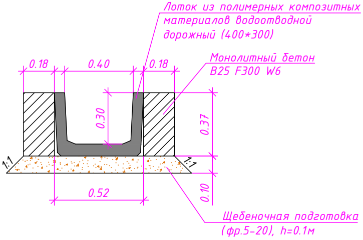
Лоток из полимерных композитных
материалов водоотводной
дорожный (400*300)
Монолитный бетон
B25 F300 W6
0.18
0.40
0.18
0.30
0.37
1:1
1:1
0.10
0.52
Щебеночная подготовка
(фр.5-20), h=0.1м

Конструкция водосброса на обочине с блоком 2ГП

План конструкции

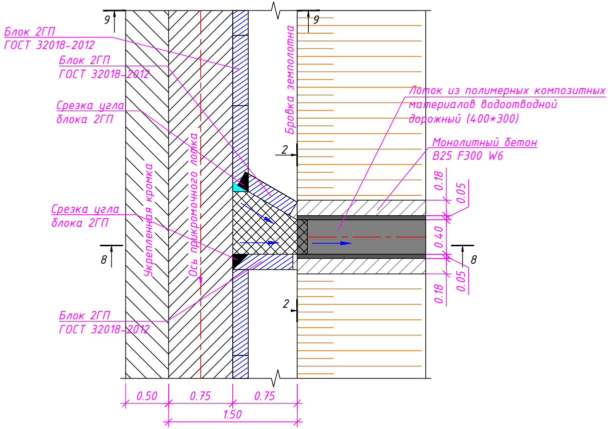
9
9
Блок 2ГП
ГОСТ 32018-2012
Блок 2ГП
ГОСТ 32018-2012
Срезка угла
блока 2ГП
Срезка угла
блока 2ГП
Блок 2ГП
ГОСТ 32018-2012
Бровка земполотна
Лоток из полимерных композитных
материалов водоотводной
дорожный (400*300)
Монолитный бетон
B25 F300 W6
Укрепленная кромка
Ось прикромочного лотка
2
2
8
8
0.18
0.05
0.40
0.05
0.18
0.50
0.75
0.75
1.50

8-8

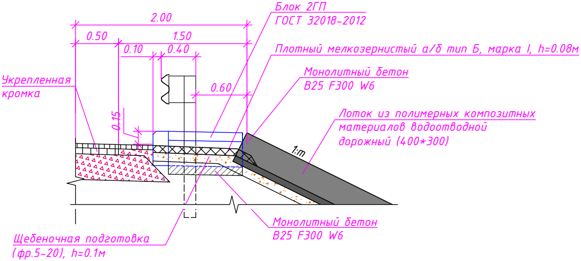
Блок 2ГП
ГОСТ 32018-2012
Плотный мелкозернистый а/б тип Б, марка I, h=0.08м
Монолитный бетон
B25 F300 W6
Лоток из полимерных композитных
материалов водоотводной
дорожный (400*300)
Укрепленная
кромка
2.00
0.50
1.50
0.10
0.40
0.60
0.15
1:m
Монолитный бетон
B25 F300 W6
Щебеночная подготовка
(фр.5-20), h=0.1м

9-9

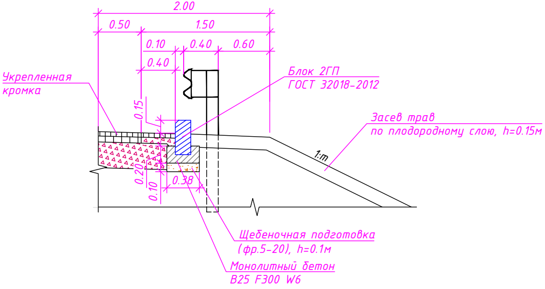
2.00
0.50
1.50
0.10
0.40
0.60
0.40
0.15
0.20
0.10
0.38
1:m
Укрепленная кромка
Блок 2ГП ГОСТ 32018-2012
Засев трав по плодородному слою, h=0.15м
Щебеночная подготовка (фр.5-20), h=0.1м
Монолитный бетон В25 F300 W6

Расход материалов на один гаситель (тип 1)					
Тип констр.	Раструб нижний с рассекателем для лотка 400*300, шт	Объем земляных работ, $м^3$	Щебеночная подготовка h=0.1м, $м^3$	Монолитный бетон В25, $м^3$	Блок 2ГП, п.м./шт
Тип 1	1	1.02	0.51	0.51	2.1 / 3

Расход материалов на один гаситель (тип 2)				
Тип констр.	Объем земляных работ, $м^3$	Щебеночная подготовка h=0.1м, $м^3$	Блок Б-8, шт	Блок Б-9, шт
Тип 2	1.2	0.7	9	1

Гаситель у подошвы насыпи (тип 1)

План

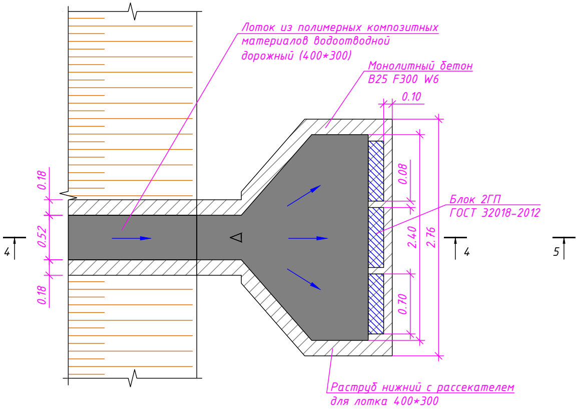
Лоток из полимерных композитных материалов водоотводной дорожный (400*300)
Монолитный бетон В25 F300 W6
0.10
0.18
0.52
0.18
0.08
2.40
2.76
0.70
4
4
5
Блок 2ГП ГОСТ 32018-2012
Раструб нижний с рассекателем для лотка 400*300

4-4

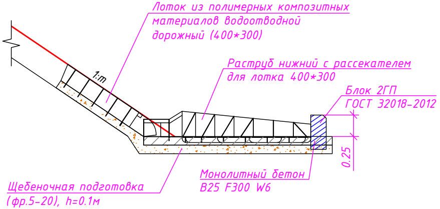
Лоток из полимерных композитных материалов водоотводной дорожный (400*300)
Раструб нижний с рассекателем для лотка 400*300
Блок 2ГП ГОСТ 32018-2012
1:m
0.25
Монолитный бетон В25 F300 W6
Щебеночная подготовка (фр.5-20), h=0.1м

Условные обозначения:

→ – направление стока воды

Гаситель в кювете насыпи/выемки (тип 2)

План

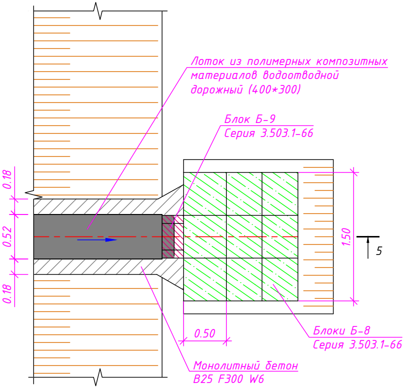
Лоток из полимерных композитных материалов водоотводной дорожный (400*300)
Блок Б-9
Серия 3.503.1-66
Блоки Б-8
Серия 3.503.1-66
Монолитный бетон
B25 F300 W6
0.18
0.52
0.18
1.50
0.50
5

Водоотвод на берме

План

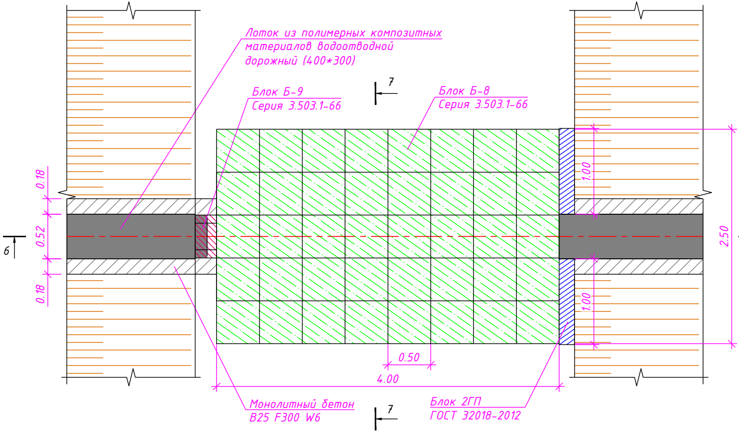
Лоток из полимерных композитных материалов водоотводной дорожный (400*300)
Блок Б-9
Серия 3.503.1-66
Блок Б-8
Серия 3.503.1-66
Монолитный бетон
B25 F300 W6
Блок 2ГП
ГОСТ 32018-2012
7
7
6
0.18
0.52
0.18
1.00
1.00
2.50
0.50
4.00

5-5

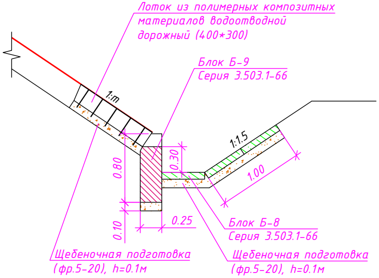
Лоток из полимерных композитных материалов водоотводной дорожный (400*300)
Блок Б-9
Серия 3.503.1-66
1:m
1:1.5
0.80
0.30
1.00
0.10
0.25
Блок Б-8
Серия 3.503.1-66
Щебеночная подготовка
(фр.5-20), h=0.1м
Щебеночная подготовка
(фр.5-20), h=0.1м

6-6

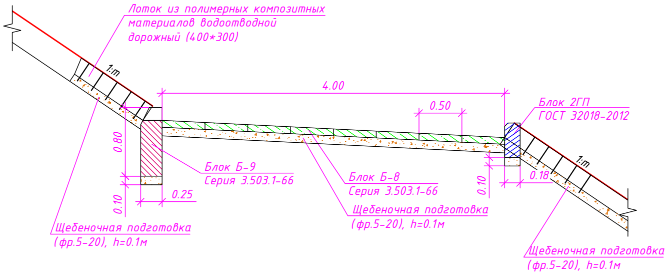
Лоток из полимерных композитных материалов водоотводной дорожный (400*300)
1:m
4.00
0.50
Блок 2ГП
ГОСТ 32018-2012
1:m
0.80
0.10
0.25
Блок Б-9
Серия 3.503.1-66
Блок Б-8
Серия 3.503.1-66
0.10
0.18
Щебеночная подготовка
(фр.5-20), h=0.1м
Щебеночная подготовка
(фр.5-20), h=0.1м
Щебеночная подготовка
(фр.5-20), h=0.1м

7–7

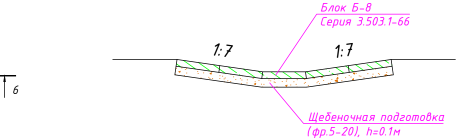
Блок Б-8
Серия 3.503.1-66
1:7
1:7
6
Щебеночная подготовка
(фр.5-20), h=0.1м

Примечания:

1. Швы в стыках между водоотводными лотками из полимерных композитных материалов с железобетонными изделиями залить цементным раствором.
2. Подготовка из щебня изверженных пород М1000, фр. 5-20 ГОСТ 8267-93.
3. Гидроизоляция бетонных укреплений выполняется из «MasterSeal® 531».
4. Размеры конструкций даны в метрах.

Изм.	Кол.уч.	Лист	№док	Подп.	Дата

Транспортная развязка км 1798+130

Строительство автомобильной дороги Р-255 "Сибирь" Новосибирск-Кемерово-Красноярск-Иркутск на участке км 1797+000 км 1842+000 (обход г. Усолье-Сибирское), Иркутская область

Автомобильная дорога

Стадия	Лист	Листов
Р		1

Конструкция водосбросов по откосу