165Б2.1.2

Перв. примен.

Справ. №

Подп. и дата

Инв. № дубл.

Взам. инв. №

Подп. и дата

Инв. № подл.

Ra 6,3 (√)

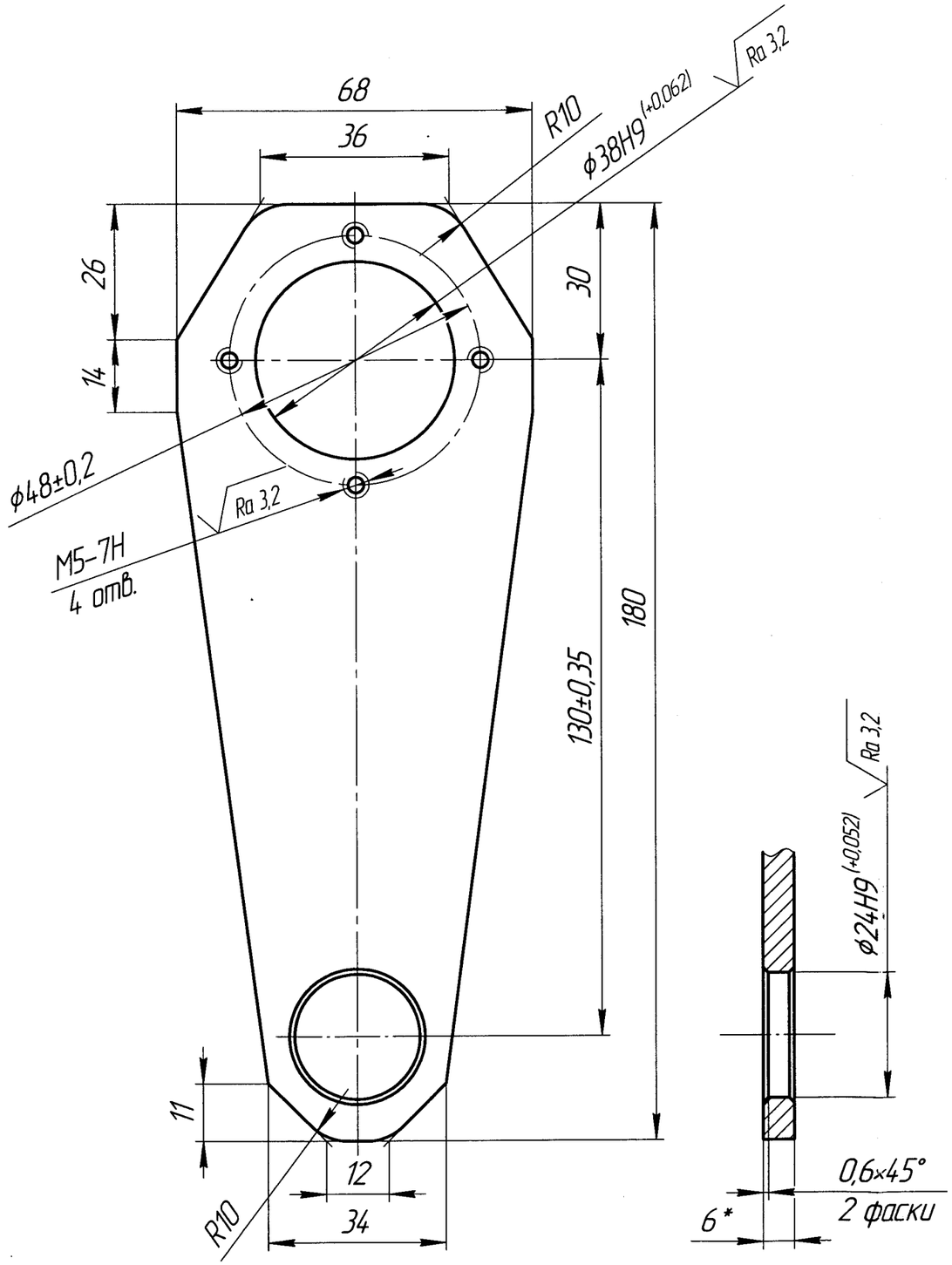

1. H14, h14, $\pm \frac{IT14}{2}$.

2. * Размер для справок.

Архив СГМ
ООО "Камский кабель"
№ 239

Изм.	Лист	№ докум.	Подп.	Дата	Цех. №3 Линия экструзионная RN-A ф Rosendahl. Колесо мерное	165Б2.1.2		
Разраб.		Емельянов		09.06.2018	Щека	Лит.	Масса	Масштаб
Пров.		Новиков А.Г.				и	0,35	1:1
Т.контр.						Лист	Листов 1	
Проверил					Лист Б-ПУ-К-6,0 ГОСТ 19903-74 / Ст3пс 4 ГОСТ 14637-89	ООО"Камский Кабель" СГМ		
Н.контр.								
Утв.								

Копировал

Формат А3