165Б2.1.1

Перв. примен.

Справ. №

Ra 6,3 (√)

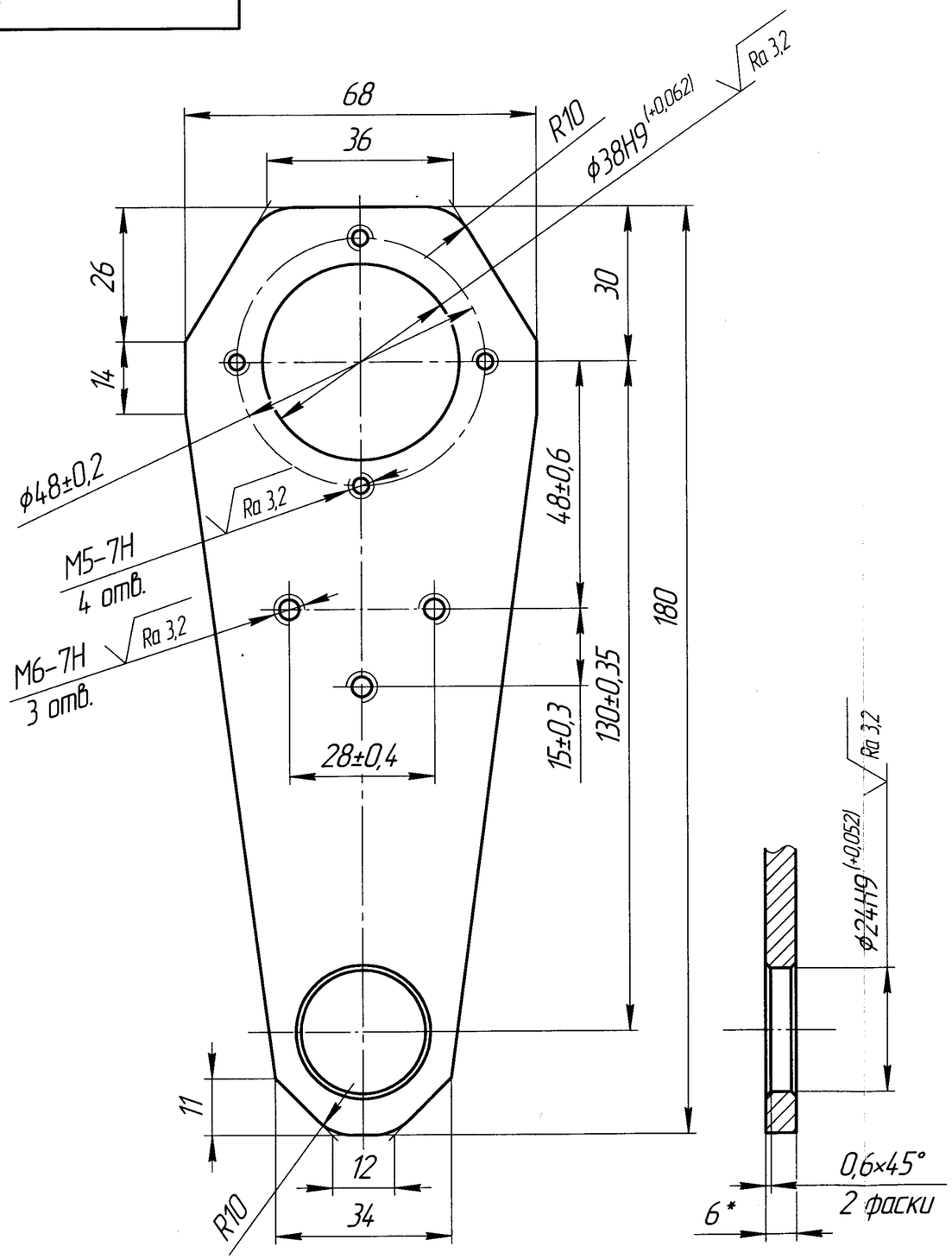

1. H14, h14, $\pm \frac{IT14}{2}$.

2. * Размер для справок.

Архив СГМ
ООО "Камский кабель"
№ 239

Изм.	Лист	№ докум.	Подп.	Дата	Цех. №3 Линия экструзионная RN-A ф Rosendahl. Колесо мерное	165Б2.1.1	
Разраб.		Емельянов		09.06.2018	Щека	Лит: и	Масса: 0,35 / Масштаб: 1:1
Пров.		Новиков А.Г.				Лист	Листов 1
Т.контр.					Лист Б-ПУ-К-6,0 ГОСТ 19903-74 / Ст3пс 4 ГОСТ 14637-89	ООО"Камский Кабель" СГМ	
Проверил							
Н.контр.							
Утв.							

Копировал

Формат А3

Подп. и дата | Инв. № дубл. | Взам. инв. № | Подп. и дата | Инв. № подл.