ТК 1325.01.101

Ra 6,3 (√)

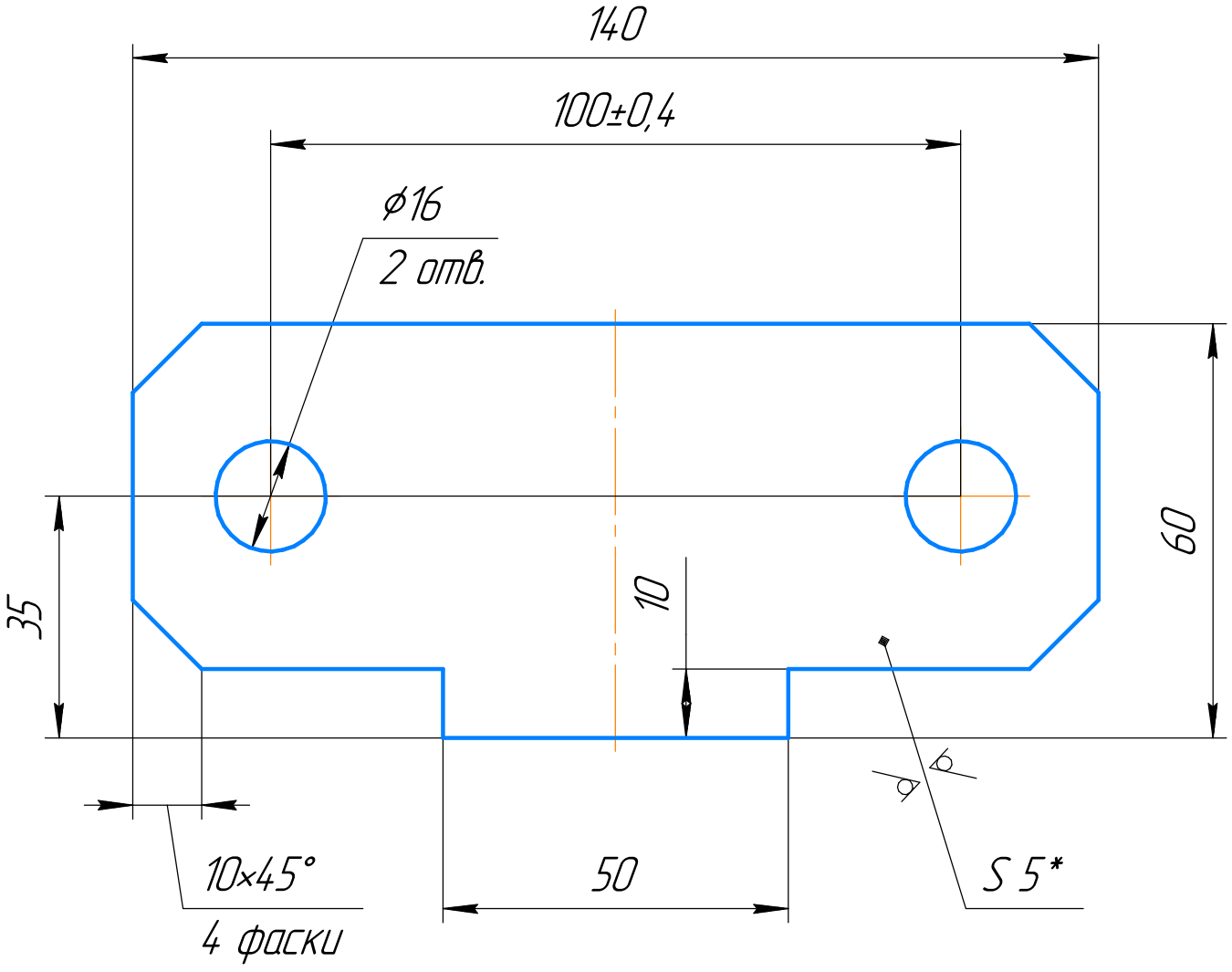

1 * Размеры для справок

2 H14, h14, $\pm \frac{IT14}{2}$.

Изм.	Лист	№ докум.	Подп.	Дата
Разраб.		Захарченко		09.09.2020
Пров.		Захарченко		09.09.2020
Т.контр.		Молочков		09.09.2020
Н.контр.		Захарченко		09.09.2020
Утв.		Молочков		09.09.2020

ТК 1325.01.101

Ухо

Лит.	Масса	Масштаб
И	0,27	1:1

Лист | Листов 1

Лист Б-ПН-0-5 ГОСТ 19903-2015 / Ст3пс ГОСТ 14637-89

КБ АО "Саратовстройстекло"

Копировал | Формат А4

Перв. примен. | Справ. № | Подп. и дата | Инв. № дубл. | Взам. инв. № | Подп. и дата | Инв. № подл.