Б-0130.00.02-В3

Ra 6,3 (√)

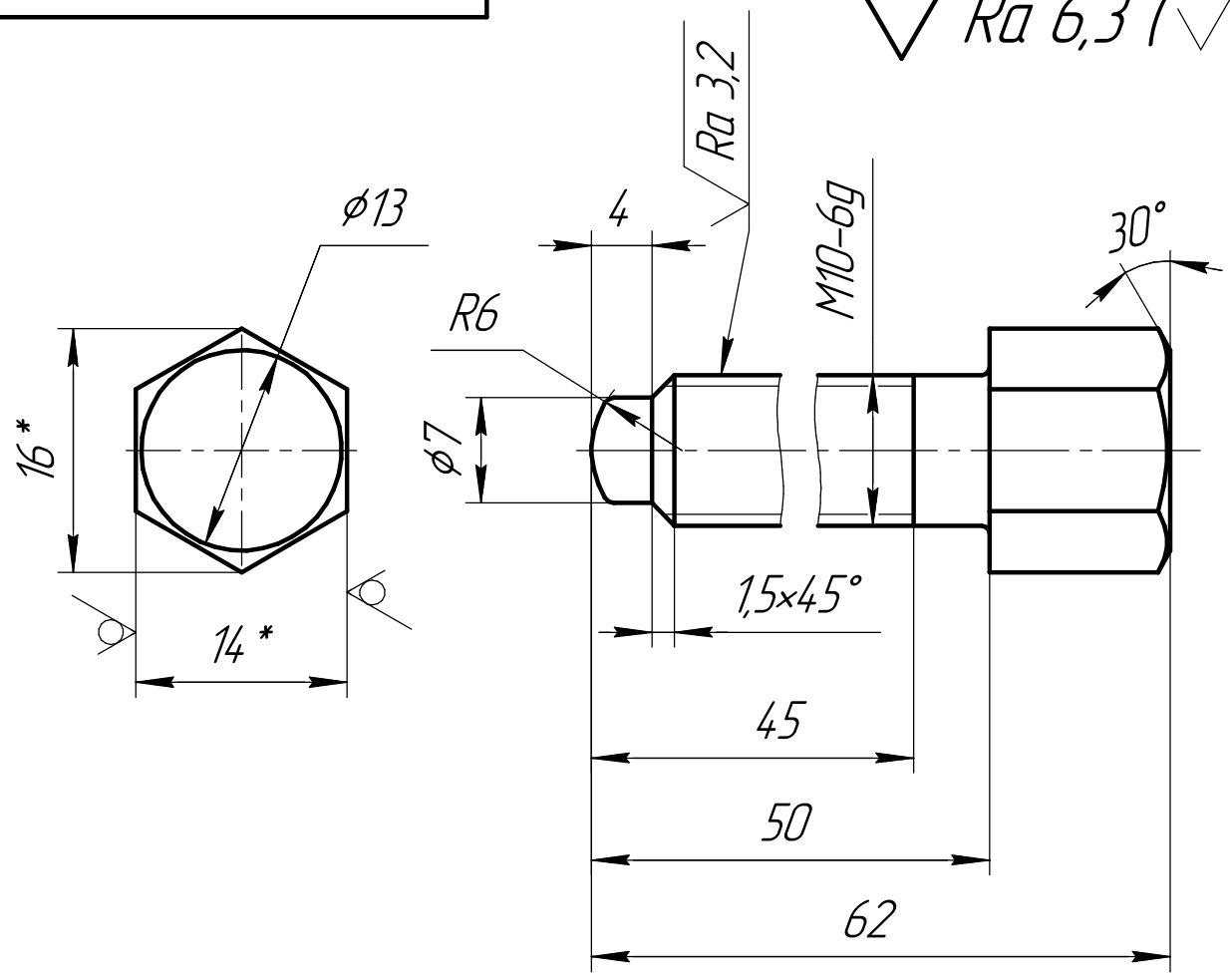


1 Группа контроля IV по ЛМ 09820-297.
2 33...38 HRC.
3 Неуказанные радиусы скруглений 0,1...0,3 мм.
4 H14, h14, $\pm \frac{IT16}{2}$.
5 Маркировать обозначение чертежа на бирке.
6 Покрытие: Хим.Окс.прм. по ГОСТ 9.306-85.
7 Комплект: 4 шт.
8 *Размеры для справок.

| Изм. | Лист | № докум. | Подп. | Дата |
|---|---|---|---|---|
| Разраб. | | Валитова | | |
| Пров. | | Кудряшов | | |
| Т.контр. | | Вахрушева | | |
| Нач. отд. | | Маслаев | | |
| Н.контр. | | Ершов | | |
| Утв. | | | | |

Б-0130.00.02-В3

Болт нажимной

| Лит. | Масса | Масштаб |
|---|---|---|
| | 0,04 | 2:1 |
| Лист | Листов 1 | |

Шестигранник 14 ГОСТ 8560-78 / 40Х ГОСТ 1051-73

ПАО"ЗВЕЗДА"

Перв. примен. | Справ. № | Подп. и дата | Инв. № дубл. | Взам. инв. № | Подп. и дата | Инв. № подл.

Копировал | Формат А4